COMEUP WINCH

Предприятие работает с 1975 года

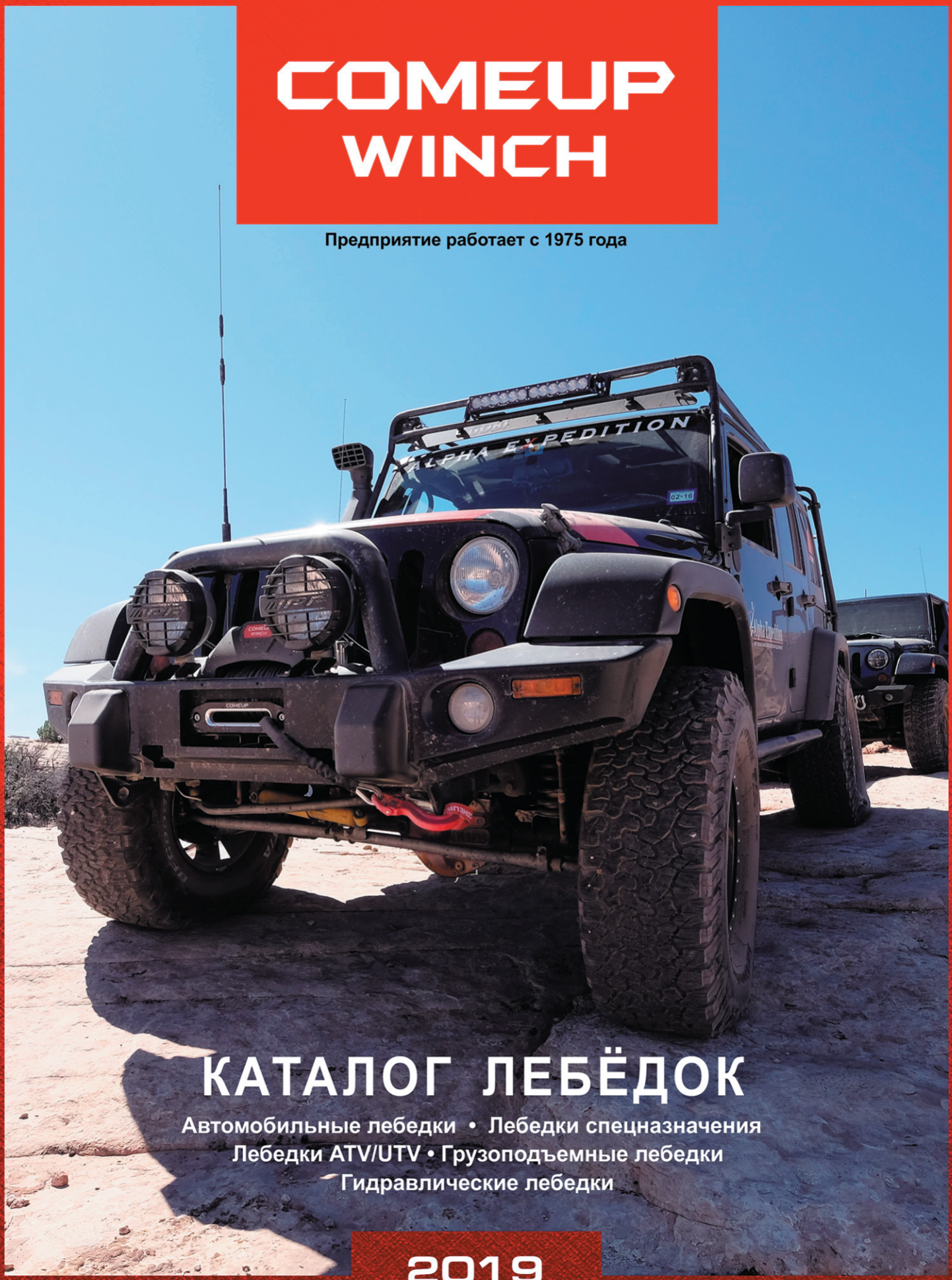

КАТАЛОГ ЛЕБЁДОК

Автомобильные лебедки • Лебедки спецназначения
Лебедки ATV/UTV • Грузоподъемные лебедки
Гидравлические лебедки

2019

COMEUP
WINCH

СОДЕРЖАНИЕ

- Лебедки спецназначения 05-07
- Автомобильные лебедки 08-35
- Лебедки для ATV/UTV 36-41
- Профессиональные лебедки 42-66

ИСТОРИЯ COMEUP

2004

• Переименование компании в Comeup Industries Inc.
• Открытие дочернего завода в Шанхае, Китай

• Старт продаж COMEUP в России
• С 2004 года продано более 80 000 лебедок

1975

• Август. Учреждение компании Chuan Phang Ent. Co. Ltd. на Тайване.

1996

• Контракт с японской компанией TKK на производство модели лебедки Keeper

2000

• Международный сертификат качества ISO 9001
• Открытие дочернего завода в Нингбо, Китай

2002

• Награда "Символ превосходства" за выдающееся качество автомобильных лебедок серии DV

1992

• Открытие штаб-квартиры и завода в промышленном столичном пригороде Сичжи (Xizhi)

1998

• Награда "Символ превосходства" за выдающееся качество лебедок серии CWL

2001

• Европейская сертификация для всех лебедок постоянного тока.
• Контракт с японской компанией Furukawa Co., Ltd. на производство тельфера для работы в тяжелых условиях.

2003

• Патенты США, Великобритании, Германии, Тайваня, Китая и других стран на фирменную конструкцию конусного тормоза (Cone Brake Structure - CBS)

2006

• Контракт с немецкой компанией Planeta-Hebentecknik на производство компактных лебедок

2007

• Лебедка DV-9000i на Северном полюсе

COMEUP

2010

• Новый логотип Comeup
• Лебедка DV-9i на вулкане Эйяфьятлайокудль во время извержения
• Лебедка Seal 9.5i на Южном полюсе

2012

• Основан филиал в США
• Лебедка Seal 9.5si на Южном полюсе

2014

• Лебедка Seal 9.5rsi вновь на Южном полюсе
• Двухмоторная спортивная лебедка Blazer побеждает в гонке RFC-Малайзия
• Патент на интеллектуальную информационную панель (Intelligence Dashboard - IDB) для лебедок Seal Gen2

2016 SEMA GLOBAL MEDIA AWARDS WINNER

2016

• Спортивная лебедка Blazer вновь побеждает в гонках RFC в Малайзии и Индии
• Награда Global Media Awards на выставке SEMA в США за лебедку Seal Gen2 16.5rs

ISO 9001:2015 Certified by TUV NORD according to

2018

• Международный сертификат качества ISO 9001:2008

2009

• Международный сертификат качества ISO 9001:2008
• Гидравлические лебедки сертифицированы в Европе по стандарту SAE J706
• Лебедка DS-9.5i на Южном полюсе

ISO 9001:2008 Certified by TUV NORD according to

2011

• Лебедка Seal 9.5i вновь на Южном полюсе

2013

• Лебедка Seal 9.5rsi на Южном полюсе
• Лебедка Seal 9.5i побеждает в легендарной гонке RFC-Малайзия

THE INTERNATIONAL OFFROAD CHALLENGE OF MALAYSIA
RAINFOREST CHALLENGE

2015

• Спортивная лебедка Blazer побеждает в гонке RFC-Индия
• Лебедка Seal Gen2 9.5i побеждает в гонке RFC-Малайзия

2017

• Награда "Символ превосходства" за выдающееся качество автомобильных лебедок Seal Gen2 9.5i/si/rsi
• Спортивная лебедка Blazer вновь побеждает в гонке RFC в Малайзии
• Лебедка MadX побеждает в престижной гонке Mahindra Adventure Great Escape в Индии

TAIWAN EXCELLENCE 2017

СЕМЕЙНЫЙ БИЗНЕС НА БЛАГО КЛИЕНТОВ

В отличие от большинства других производителей лебедок, Comeup – это семейное предприятие. Мы ценим наших клиентов и создаём для них лучшее. Нам важна каждая мелочь. Поэтому нам доверяют по всему миру.

Многоэтажный завод и штаб-квартира Comeup: Качество изнутри

Компания **Comeup** в содружестве с японским концерном **Mori Seiki** внедрила у себя Гибкую Производственную Систему. Она обеспечивает строгий контроль на каждой стадии производственного процесса и гарантирует высокое качество каждой произведенной детали.

Подход Comeup к производственному процессу, пониманию и обеспечению качества отражает новое многоэтажное здание головного предприятия. В сравнении с традиционными одноэтажными заводскими корпусами на большой территории, завод-башня обеспечивает лучшую управляемость, эффективность и коммуникацию. Сотрудники видят все стадии производственного процесса, что ещё сильнее вовлекает их в общую заботу о качестве готовой продукции.

Это особенно важно для таких ответственных компонентов, как, например, электродвигатели. В отличие от большинства конкурентов, Comeup самостоятельно разрабатывает и выпускает электромоторы на собственном производстве. Благодаря этому они идеально подходят к редукторам, валам, запатентованному конусному тормозному механизму и т.д.

Завод Comeup самостоятельно производит 70% компонентов своих изделий.

Сертификаты качества и безопасности

Система менеджмента качества компании Comeup сертифицирована ведущей немецкой экспертной организацией TÜV NORD в соответствии со стандартом ISO 9001:2015. Кроме того, продукция Comeup имеет маркировку CE, которая означает соответствие европейским требованиям безопасности. Часть продукции, обладающая полноценной защитой от пыли, воды и грязи, соответствует стандарту IP-68, гарантирующему работоспособность на глубине более одного метра. Лебёдки для ATV получили сертификат соответствия 8-й главе Директивы Евросоюза 97/24/EC от голландской экспертной организации RDW-Netherlands. Соответствие гидравлических лебедок Comeup стандарту SAE J706 подтверждено немецкой экспертной организацией TÜV-Rheinland.

Наши покупатели

Продукция **Comeup** продается более чем в 60 странах на 5 континентах. По всему земному шару водители внедорожников полагаются на наши лебедки, чтобы вернуться домой. Мы поставляем наши изделия как в свободную продажу, так и на первичную комплектацию производителям различной техники. Наша продукция поступает на конвейеры японских компаний Toyo Koken KK и Furakawa Co Ltd, немецкой Planeta Hebetechnik Gmbh и американской Miller Industries.

Надежность. Важно для нас, важно для клиентов.

Лебедки **Comeup** имеют бессрочную гарантию на механические компоненты и годовую гарантию на электрические компоненты с момента покупки пользователем.

Оригинальные разработки инженеров ComeUp являются интеллектуальной собственностью, защищенной патентами

Comeup самостоятельно выпускает электродвигатели для своих лебедок

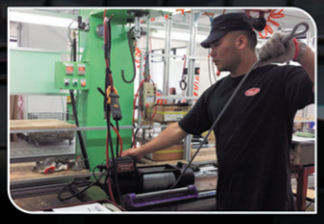

Каждая лебедка Comeup проходит тест перед упаковкой и отправкой

Высококвалифицированные рабочие используют самое современное оборудование – такое как сложные токарно-фрезерные центры и вертикальные многоцелевые станки с ЧПУ – что обеспечивает стабильность выпуска деталей с высочайшей точностью.

ЛЕБЕДКИ СПЕЦНАЗНАЧЕНИЯ

ВЫДАЮЩИЕСЯ ХАРАКТЕРИСТИКИ

Экстремальные, невероятные, водонепроницаемые электролебедки специального назначения.

Отличное качество лебедок **COMEUP** позволило им уже неоднократно побывать на Северном и Южном полюсах, а также практически везде между этими точками. Лебедки спецназначения отличаются повышенной коррозионной стойкостью, усиленным корпусом, неразборным залитым эпоксидной смолой контактором и герметизированным электродвигателем. Сальники автомобильного типа с двойной кромкой и пружинным поджатием на барабане и резиновые прокладки на всех стыках корпуса и в отверстиях для крепежа обеспечивают защиту от воды и пыли по стандарту IP68.

- **Максимальное тяговое усилие до 9 980 кг (22 000 lb)**

- **Ограниченная бессрочная гарантия на механические компоненты.***
- **3 года ограниченной гарантии на электрические компоненты.**

*COMEUP гарантирует отсутствие в своей продукции некачественных материалов и дефектов производства. Если в течение всего срока службы лебедки возникнет неисправность по вышеуказанным причинам, она будет устранена бесплатно.

COMEUP LIMITED LIFETIME WARRANTY

COMEUP WINCH

Серия Walrus «Морж»

тяговое усилие 8 165 - 9 980 кг (18 000 - 22 000 lb)

1 Герметичные контактор и электродвигатель

Залитый эпоксидной смолой контактор и полностью герметизированный электродвигатель обеспечивают надежную защиту от воды и позволяют уверенно работать на глубине до 1,8 м.

2 Разъем военного образца

Водонепроницаемый пульт управления подключается через герметичный резьбовой разъем, что полностью исключает попадание воды внутрь.

3 Алюминиевый корпус

Прочность корпусов, изготовленных методом литья под давлением из специального алюминиевого сплава, как минимум вдвое превышает тяговое усилие лебедки.

4 Сальники с двойной кромкой и пружинным поджатием

Резиновые уплотнения на опорах барабана при входе в электродвигатель и редуктор надёжно и независимо защищают агрегаты от воды.

5 Удобный переключатель свободной размотки

Симметричный корпус редуктора позволяет повернуть его и закрепить в любом из четырех положений с шагом 90° относительно опорной боковины для удобного доступа к эргономичной Т-образной ручке переключателя свободной размотки независимо от расположения лебедки на транспортном средстве.

6 Закаленный трехступенчатый планетарный редуктор

Прочные и малошумные планетарные передачи обеспечивают максимальную механическую эффективность.

7 Конический тормоз (CBS) для полной нагрузки

Автоматический конический тормоз, запатентованный в США, Германии, Великобритании, Франции, уверенно препятствует самопроизвольной размотке троса под нагрузкой, соответствующей максимальному тяговому усилию лебедки. Он расположен на главном валу вне барабана, что способствует лучшему отводу тепла в процессе работы.

8 Стандартное оснащение

В базовую комплектацию входят тросоукладчик и направляющие ролики.

9 Светодиодный датчик тепловой защиты

Водонепроницаемый пульт управления снабжён светодиодным индикатором тепловой защиты, предупреждающим о перегреве электродвигателя.

Коррозийная стойкость 720 часов

Подтвержденная степень защиты IP 68

• Лебедки Walrus соответствуют требованиям МЭК 60529, редакция 2.1:2001, к стандарту IP68 по защите электрооборудования от воды и пыли

• Соответствуют международным стандартам ЕС: Директиве 2006/42/ЕС на машины и механизмы, Директиве 2004/108/ЕС по электромагнитной совместимости и стандарту SAE J706 на лебедки

РАЗМЕРЫ мм [дюймы]:

Walrus 22.0

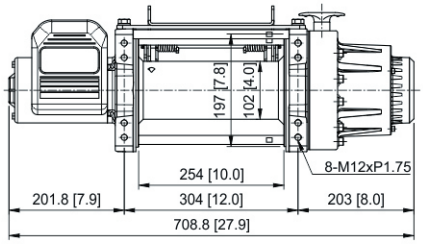

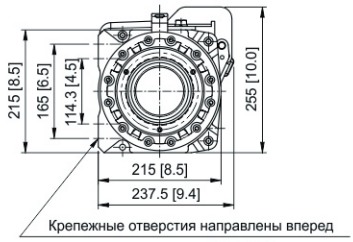

Walrus 18.0

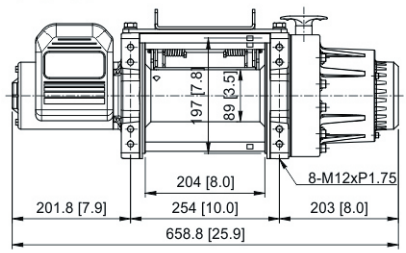

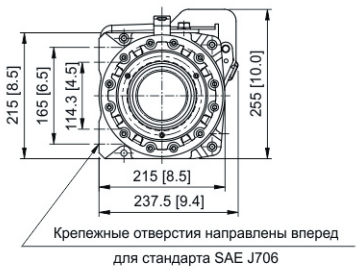

COMEUP WINCH

Лебедки специального назначения 8 165 - 9 980 кг (18 000 - 22 000 lb)

Внимание: роликовые направляющие не крепятся к лебедке.

Walrus 22.0 **PN 282210** (24 В)
(со стальным тросом, направляющими роликами, тросоукладчиком, проводным пультом)
Walrus 18.0 **PN 281800** (12 В) / **PN 281810** (24 В)
(со стальным тросом, направляющими роликами, тросоукладчиком, проводным пультом)

ТЕХНИЧЕСКИЕ ХАРАКТЕРИСТИКИ:

Максимальное тяговое усилие:

Walrus 22.0: 9 980 кг (22 000 lb) на первом слое троса

Walrus 18.0: 8 165 кг (18 000 lb) на первом слое троса

Мотор: с датчиком перегрева*

Walrus 22.0: 5 250 Вт / 7.0 л.с. 24В

Walrus 18.0: 4 325 Вт / 5.8 л.с. 12В ; 4,474 Вт / 6.0 л.с. 24В

Тип редуктора: 3-х ступенчатый планетарный, 343:1

Свободная размотка: вращающаяся кольцевая шестерня

Тормоз: автоматический, конический (CBS), вне барабана

Конструкция лебедки: алюминиевая со стальным барабаном

Размер барабана:

Walrus 22.0: 102 мм x 254 мм (4" x 10 ")

Walrus 18.0 : 89 мм x 204 мм (3.5" x 8")

Управление: герметичный пульт ДУ со светодиодной индикацией перегрева и кабелем длиной 5м с военным разъемом

Трос:

Walrus 22.0: 6 × 29 – IWRC (Сила рывка 126.4 кН), 12.7 мм x 25 м

Walrus 18.0: 6 x 29 – IWRC (Сила рывка 100.7 кН), 11.1 мм x 27 м

Рекомендованная батарея: от 650 CCA

Кабели подключения: 2 силовых кабеля длиной 1.8 м

Монтажный шаблон:

Walrus 22.0: 304 мм x 114.3 мм; 304 мм x 165 мм

Walrus 18.0: 254 мм x 114.3 мм; 254 мм x 165 мм

Установка: крепежные отверстия направлены вперед

Вес лебедки (с тросом):

Walrus 22.0: 80 кг

Walrus 18.0: 72 кг

Вес с упаковкой:

Walrus 22.0: 86.1 кг

Walrus 18.0: 78 кг

Размеры коробки, (Д x Ш x В):

Walrus 22.0: 745 x 275 x 430 мм

Walrus 22.0: 690 x 270 x 405 мм

* О перегреве мотора сигнализирует красный светодиод на пульте ДУ, автоматическое отключение мотора не происходит

Максимальное тяговое усилие по слоям троса:

Слой троса	Макс. усилие, кг/lb		Остаток троса на барабане, м	
	Walrus 22.0	Walrus 18.0	Walrus 22.0	Walrus 18.0
1	9 980 / 22 000	8 165 / 18 000	7.0	5.6
2	8 171 / 18 014	6 683 / 14 733	15.5	12.4
3	6 917 / 15 249	5 656 / 12 469	25	20.4
4	-	4 903 / 10 809	-	27

Скорость намотки и потребление тока (1-й слой троса):

Усилие, кг / lb	Скорость намотки, м/мин			Потребляемый ток, А		
	Walrus 22.0	Walrus 18.0		Walrus 22.0	Walrus 18.0	
	24В	12В	24В	24В	12В	24В
0	9.0	6.4	7.0	30	50	35
2 268 / 5 000	3.2	3.0	3.5	100	140	90
4 536 / 10 000	2.5	1.9	2.6	160	250	120
6 804 / 15 000	2.0	1.1	2.2	240	320	170
8 165 / 18 000	-	-	1.7	-	400	210
9 980 / 22 000	1.4	-	-	330	-	-

COMEUP
WINCH

АВТОМОБИЛЬНЫЕ ЛЕБЕДКИ

Электродвигатели лебедок **COMEUP** предназначены для тяжелых условий работы, обеспечивают высокий крутящий момент на барабане и большую скорость намотки троса под нагрузкой. Автомобильные лебедки комплектуются тормозом конусной конструкции (CBS), запатентованным в США, Германии, Великобритании, Франции и других странах, который уверенно удерживает от самопроизвольного разматывания троса под полной максимальной нагрузкой и прост в обслуживании. Лебедки COMEUP – лучшее решение для внедорожников и грузовиков. Попробуйте сами!

COMEUP
LIMITED
LIFETIME
WARRANTY

COMEUP гарантирует отстутствие в своей продукции некачественных материалов и дефектов производства. Если в течение всего срока службы лебедки возникнет неисправность по вышеуказанным причинам, она будет устранена бесплатно.

Ограниченная бессрочная гарантия на механические компоненты.

COMEUP WINCH

Серия Seal Gen2

Тяговое усилие 4 309 - 5 670 - 7 484 кг
(9 500 - 12 500 - 16 500 lb)

КАТЕГОРИЯ ГЕРМЕТИЧНОСТИ IP68 ВОДА · ПЕСОК · ГРЯЗЬ · СНЕГ

• Соответствуют международным стандартам ЕС: Директиве 2006/42/EC на машины и механизмы, Директиве 2004/108/EC по электромагнитной совместимости и стандарту SAE J706 на лебедки для наземных транспортных средств 2003-08

1 Герметичный контактор

Мощный герметичный контактор с контактами из серебряного сплава, толстые медные шины и допускающий погружение под воду корпус гарантируют высокую стойкость к неблагоприятным внешним условиям. Долговечный, надежный и эффективный контактор промышленного класса выдерживает большой ток и долгую работу в непрерывном режиме.

2 Сигнализация перегрева

Встроенный водонепроницаемый приемник в пульте управления оснащен зуммером сигнализации перегрева двигателя (только для моделей Seal Gen2 9.5rs/9.5rsi/12.5rs/16.5rs).

3 Матовое порошковое покрытие

Матовое черное порошковое покрытие корпуса лебедок: во-первых, красиво; а во-вторых, стойко к царапинам.

4 Надежные уплотнения

Водонепроницаемые уплотнения всех стыков и сквозного крепежа на корпусах электродвигателя и редуктора защищают механизм от неблагоприятных воздействий и допускают погружение под воду.

5 Надежные электродвигатели

Моторы на электромагнитах обеспечивают высокий крутящий момент и предназначены для тяжелых условий работы. В случае перегрева электродвигателя встроенный термодатчик автоматически посылает сигнал тревоги на пульт дистанционного управления.

6 Трехступенчатый планетарный редуктор с закаленными шестернями

Прочные и малошумные планетарные передачи уверенно передают крутящий момент на барабан.

7 Конический тормоз (CBS) выдерживает полную нагрузку

Механический тормоз конусной конструкции, запатентованный в США, Германии, Великобритании, Франции, автоматически препятствует самопроизвольной размотке троса под нагрузкой, соответствующей максимальному тяговому усилию лебедки. Чем выше нагрузка, тем больше тормозное усилие, создаваемое механизмом CBS.

8 Удобный переключатель свободного хода

Симметричный корпус редуктора позволяет устанавливать его в разных положениях относительно опорной боковины для удобного доступа к эргономичной Т-образной ручке переключателя свободной размотки независимо от расположения лебедки на транспортном средстве.

9 Датчик тепловой защиты

Водонепроницаемый пульт дистанционного управления снабжен светодиодным индикатором тепловой защиты, предупреждающим о перегреве электродвигателя.

10 Прочные стяжки

Прочные эргономичные стяжки из алюминиевого сплава изготовлены методом литья под давлением и надежно удерживают корпус от деформации. Черное порошковое покрытие защищает металл от коррозии.

11 Варианты троса

Лебедки комплектуются неприхотливым стальным или легким и прочным, не тонущим синтетическим тросом. Оба типа троса снабжены крюком.

---

1 Блок радиоуправления со встроенной антенной предназначен для быстрой и удобной установки.

2 Водонепроницаемые корпуса передатчика и приемника обеспечивают защиту от неблагоприятных внешних условий.

3 Высокочастотный (2,4 ГГц) приемник защищен от внутриполосных помех и обеспечивает дальность приема в радиусе 27 м.

4 Разноцветный светодиодный индикатор информирует о режимах работы лебедки.

COMEUP LIMITED LIFETIME WARRANTY

Серия Seal Gen 2

Ограниченная бессрочная гарантия на механические компоненты.

3 года ограниченной гарантии на электрические компоненты

Лебедки с тяговым усилием 7 484 кг (16 500 lb)

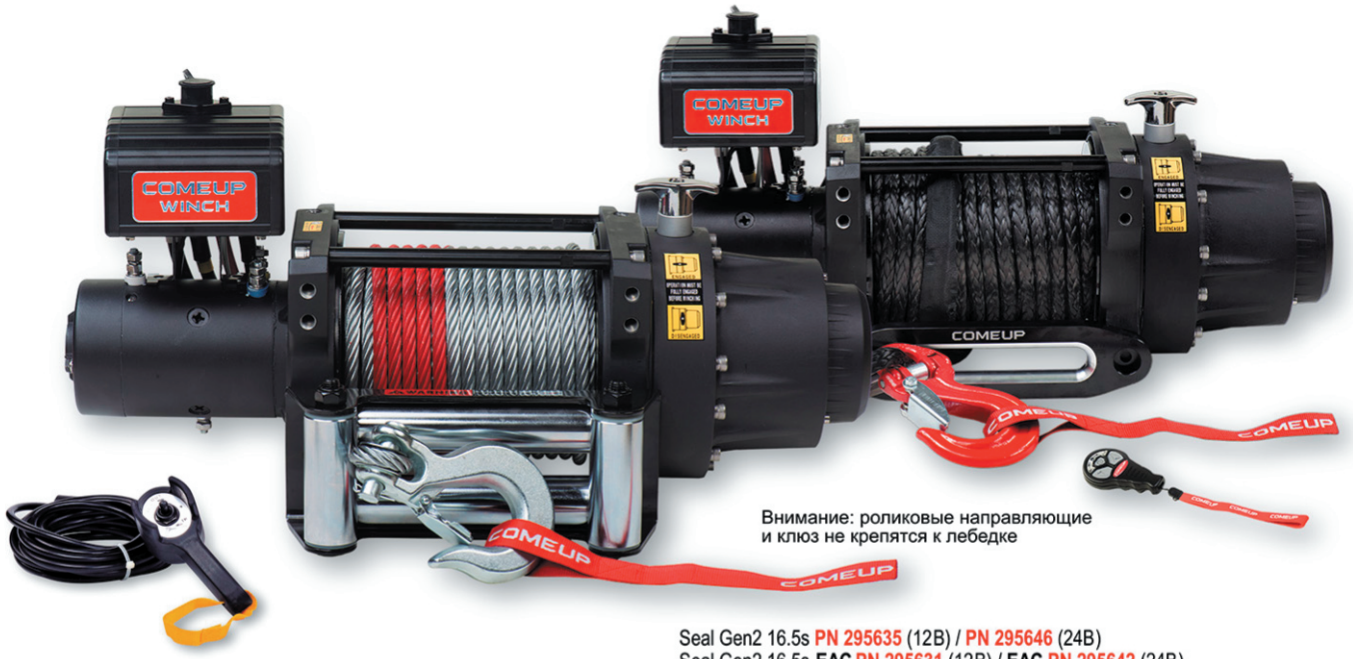

Внимание: роликовые направляющие и клюз не крепятся к лебедке

Seal Gen2 16.5 **PN 295615** (12В) / **PN 295628** (24В)
Seal Gen2 16.5 **EAC PN 295619** (12В) / **EAC PN 295612** (24В)
(в комплекте трос, роликовые направляющие, пульт ДУ)

Seal Gen2 16.5s **PN 295635** (12В) / **PN 295646** (24В)
Seal Gen2 16.5s **EAC PN 295631** (12В) / **EAC PN 295642** (24В)
(с синтетическим тросом, клюзом и пультом ДУ)

Seal Gen2 16.5rs **PN 295655** (12В) / **PN 295667** (24В)
Seal Gen2 16.5rs **EAC PN 295651** (12В) / **EAC PN 295663** (24В)
(с радиопультом, синтетическим тросом и пультом ДУ)

ТЕХНИЧЕСКИЕ ХАРАКТЕРИСТИКИ:

Максимальное тяговое усилие: 7 484 кг (16 500 lb) на первом слое троса

Мотор: 4 325 Вт / 5.8 л.с. 12 В с индикацией перегрева
4 474 Вт / 6.0 л.с. 24 В с индикацией перегрева

Тип редуктора: 3-х ступенчатый планетарный, 343:1

Свободная размотка: вращающаяся кольцевая шестерня

Тормоз: автоматический, конический (CBS), вне барабана

Конструкция лебедки: алюминиевая со стальным барабаном

Размер барабана: 89 мм x 204 мм (3.5" x 8")

Управление:

- **Seal Gen2 16.5 / 16.5s:** герметичный пульт ДУ со светодиодной индикацией перегрева и кабелем длиной 5м
- **Seal Gen2 16.5rs:** герметичный пульт радиоуправления и герметичный пульт ДУ со светодиодной индикацией перегрева и кабелем длиной 5м

Трос:

Seal Gen2 16.5: 6 × 29 – IWRC, 11.1 мм x 27,4 м

Seal Gen2 16.5s/16.5rs: синтетический трос 12.7 мм x 25 м

Рекомендованная батарея: от 650 CCA

Кабели подключения: 2 силовых кабеля длиной 1.8 м

Монтажный шаблон: 254 мм x 114,3 мм;
254 мм x 165 мм

Установка: крепежные отверстия направлены вперед

Вес лебедки (с тросом):

Seal Gen2 16.5: 61 кг

Seal Gen2 16.5s/16.5rs: 48 кг

Вес с упаковкой:

Seal Gen2 16.5: 76.7 кг

Seal Gen2 16.5s/16.5rs: 60.8 кг

Размеры коробки, (Д x Ш x В): 690 x 270 x 405 мм

Конструкция редуктора позволяет изменить положение рукоятки включения свободного хода на наиболее удобное с шагом 90° (Seal Gen2 16.5/16.5s/16.5rs)

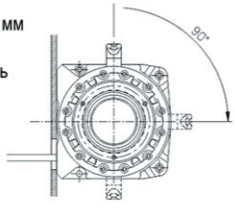

Максимальное тяговое усилие по слоям троса:

Слой троса	Макс. усилие, кг/lb	Остаток троса на барабане, м	
		Seal Gen2 16.5	Seal Gen2 16.5s/16.5rs
1	7 484 / 16 500	5.6	5.2
2	6 125 / 13 503	12.4	11.6
3	5 184 / 11 429	20.4	19.2
4	4 494 / 9 908	27.4	25.0

Скорость намотки и потребление тока (1-й слой троса):

Усилие, кг / lb	Скорость намотки, м/мин				Сила тока, А	
	Seal Gen2 16.5		Seal Gen2 16.5s/16.5rs			
	12В	24В	12В	24В	12В	24В
0	5.5	7.5	5.6	7.6	50	25
1 814 / 4 000	2.9	3.1	3.0	3.1	90	90
3 629 / 8 000	2.4	1.9	2.5	1.9	180	150
4 536 / 10 000	1.8	1.6	1.9	1.6	230	200
7 484 / 16 500	1.4	1.4	1.4	1.4	355	245

РАЗМЕРЫ мм [дюймы]:

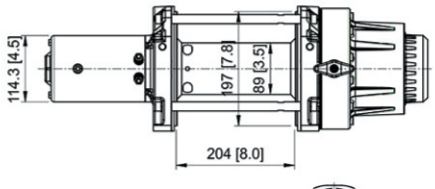

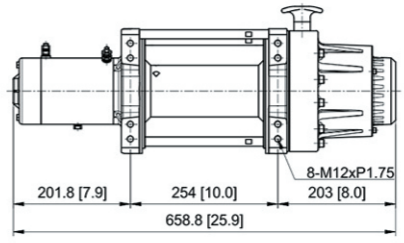

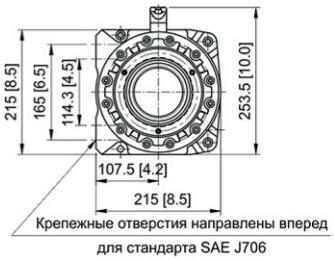

Team KAMAZ master

DAKAR

SILK WAY

Команда «КАМАЗ Мастер», неоднократный победитель ралли «Дакар» и «Шелковый путь», остановила свой выбор на лебедках COMEUP. В сложнейших условиях гонок лебедки ни разу не подвели команду! Команда «КАМАЗ-Мастер» ценит лебедки COMEUP за их надежность!

Seal Gen2 12.5 / 12.5s / 12.5rs

Лебедки с тяговым усилием 5 670 кг (12 500 lb)

Внимание: роликовые направляющие и клюз не крепятся к лебедке

Seal Gen2 12.5 **PN 295730** (12В)
Seal Gen2 12.5 **EAC PN 295731** (12В)
(в комплекте трос, роликовые направляющие, пульт ДУ)

Seal Gen2 12.5s **PN 295750** (12В)
Seal Gen2 12.5s **EAC PN 295751** (12В)
(с синтетическим тросом, клюзом и пультом ДУ)

Seal Gen2 12.5rs **PN 295780** (12В)
Seal Gen2 12.5rs **EAC PN 295782** (12В)
(с радиопультом, синтетическим тросом и пультом ДУ)

ТЕХНИЧЕСКИЕ ХАРАКТЕРИСТИКИ:

Максимальное тяговое усилие: 5 670 кг (12 500 lb) на первом слое троса

Мотор: 3 730 Вт / 5.0 л.с. 12 В с индикацией перегрева

Тип редуктора: 3-х ступенчатый планетарный, 225:1

Свободная размотка: вращающаяся кольцевая шестерня

Тормоз: автоматический, конический (CBS), вне барабана

Конструкция лебедки: алюминиевая со стальным барабаном

Размер барабана: 63,5 мм x 227 мм (2.5" x 8.9')

Управление:

- **Seal Gen2 12.5 / 12.5s:** герметичный пульт ДУ со светодиодной индикацией перегрева и кабелем длиной 5м
- **Seal Gen2 12.5rs:** герметичный пульт радиоуправления и герметичный пульт ДУ со светодиодной индикацией перегрева и кабелем длиной 5м

Трос:

Seal Gen2 12.5: A7 × 19 – гальванизированный авиационный, 9.5 мм x 25 м

Seal Gen2 12.5s/12.5rs: синтетический трос 11 мм x 25 м

Кабели подключения: 2 силовых кабеля длиной 1.8 м

Монтажный шаблон: 254мм x 114 мм

Установка: крепежные отверстия направлены вперед

Вес лебедки (с тросом):

Seal Gen2 12.5: 37,7 кг

Seal Gen2 12.5s/12.5rs: 29,8 кг

Вес с упаковкой:

Seal Gen2 12.5: 53 кг

Seal Gen2 12.5s/12.5rs: 40.8 кг

Размеры коробки, (Д x Ш x В): 682 x 209 x 430 мм

Внимание! Только установка лебедки креплениями вперед обеспечивает стандарт SAE J706

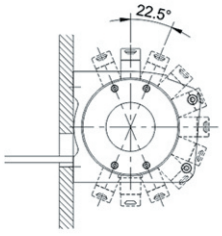

Конструкция редуктора позволяет изменить положение рукоятки включения свободного хода на наиболее удобное с шагом 22.5° (Seal Gen2 12.5/12.5s/12.5rs)

Максимальное тяговое усилие по слоям троса:

Слой троса	Макс. усилие, кг/lb	Остаток троса на барабане, м	
		Seal Gen2 12.5	Seal Gen2 12.5s/12.5rs
1	5 670 / 12 500	5.4	4.8
2	4 499 / 9 919	12.1	10.9
3	3 729 / 8 221	20.3	18.5
4	3 184 / 7 020	25.0	25.0

Скорость намотки и потребление тока (1-й слой троса):

Усилие, кг / lb	Скорость намотки, м/мин		Сила тока, А 12В
	Seal Gen2 12.5	Seal Gen2 12.5s/12.5rs	
0	7.5	7.7	45
907 / 2 000	3.4	3.4	75
1 814 / 4 000	2.5	2.5	160
2 722 / 6 000	2.0	2.0	230
3 629 / 8 000	1.6	1.7	300
5 670 / 12 500	0.9	0.9	470

РАЗМЕРЫ мм [дюймы]:

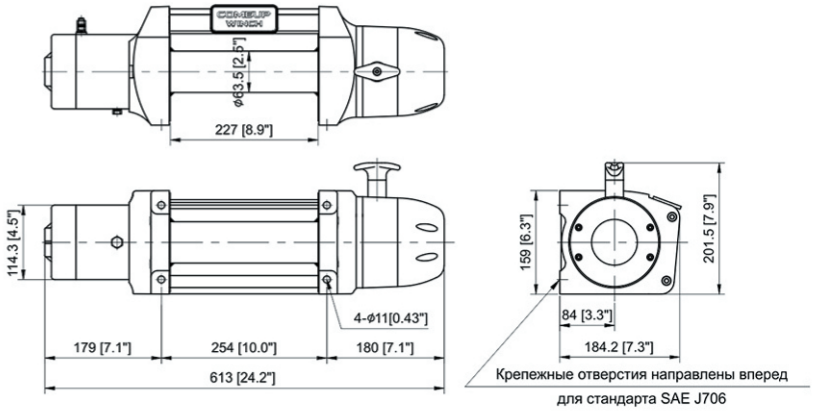

Крепежные отверстия направлены вперед для стандарта SAE J706

Лебедки с тяговым усилием 4 309 кг (9 500 lb)

Внимание: роликовые направляющие и клюз не крепятся к лебедке

Seal Gen2 9.5 **PN 295950** (12В)
Seal Gen2 9.5 **EAC PN 295953** (12В)
(в комплекте трос, роликовые направляющие, пульт ДУ)

Seal Gen2 9.5s **PN 295990** (12В)
Seal Gen2 9.5s **EAC PN 295991** (12В)
(с синтетическим тросом, клюзом и пультом ДУ)

Seal Gen2 9.5rs **PN 295850** (12В)
Seal Gen2 9.5rs **EAC PN 295853** (12В)
(с радиопультом, синтетическим тросом и пультом ДУ)

ТЕХНИЧЕСКИЕ ХАРАКТЕРИСТИКИ:

Максимальное тяговое усилие: 4 309 кг (9 500 lb) на первом слое троса

Мотор: 3,730 Вт / 5.0 л.с. 12 В с индикацией перегрева

Тип редуктора: 3-х ступенчатый планетарный, 159:1

Свободная размотка: вращающаяся кольцевая шестерня

Тормоз: автоматический, конический (CBS), вне барабана

Конструкция лебедки: алюминиевая со стальным барабаном

Размер барабана: 63,5 мм x 227 мм (2.5" x 8.9')

Управление:

- **Seal Gen2 9.5 / 9.5s:** герметичный пульт ДУ со светодиодной индикацией перегрева и кабелем длиной 5м
- **Seal Gen2 9.5rs:** герметичный пульт радиоуправления и герметичный пульт ДУ со светодиодной индикацией перегрева и кабелем длиной 5м

Трос:

Seal Gen2 9.5: A7 × 19 – гальванизированный авиационный, 8.7 мм x 30,5 м

Seal Gen2 9.5s/9.5rs: синтетический трос 10 мм x 30 м

Рекомендованная батарея: от 650 CCA

Кабели подключения: 2 силовых кабеля длиной 1.8 м

Монтажный шаблон: 254мм x 114 мм

Вес лебедки (с тросом):

Seal Gen2 9.5: 36,2 кг

Seal Gen2 9.5s/9.5rs: 28,5 кг

Вес с упаковкой:

Seal Gen2 9.5: 51,3 кг

Seal Gen2 9.5s/9.5rs: 40 кг

Размеры коробки, (Д x Ш x В): 682 x 209 x 430 мм

Установка: крепежные отверстия направлены вперед, вниз, вверх.

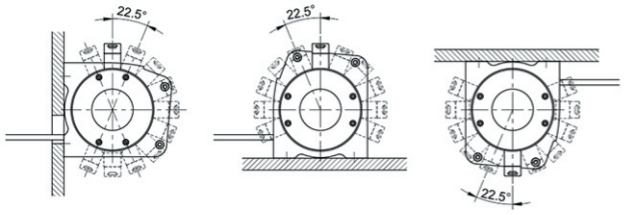

Конструкция редуктора позволяет изменить положение рукоятки включения свободного хода на наиболее удобное с шагом 22.5° (Seal Gen2 9.5/9.5s/9.5rs)

Максимальное тяговое усилие по слоям троса:

Слой троса	Макс. усилие, кг/lb	Остаток троса на барабане, м	
		Seal Gen2 9.5	Seal Gen2 9.5s/9.5rs
1	4 309 / 9 500	5.8	5.1
2	3 472 / 7 655	13.1	11.7
3	2 908 / 6 410	21.7	19.7
4	2 501 / 5 514	30.5	30.5

Скорость намотки и потребление тока (1-й слой троса):

Усилие, кг / lb	Скорость намотки, м/мин		Сила тока, А 12В
	Seal Gen2 9.5	Seal Gen2 9.5s/9.5rs	
0	14.5	14.8	60
907 / 2 000	4.7	4.8	115
1 814 / 4 000	3.5	3.6	210
2 722 / 6 000	2.8	2.8	245
3 629 / 8 000	2.3	2.3	280
4 309 / 9 500	2.1	2.2	380

РАЗМЕРЫ мм [дюймы]:

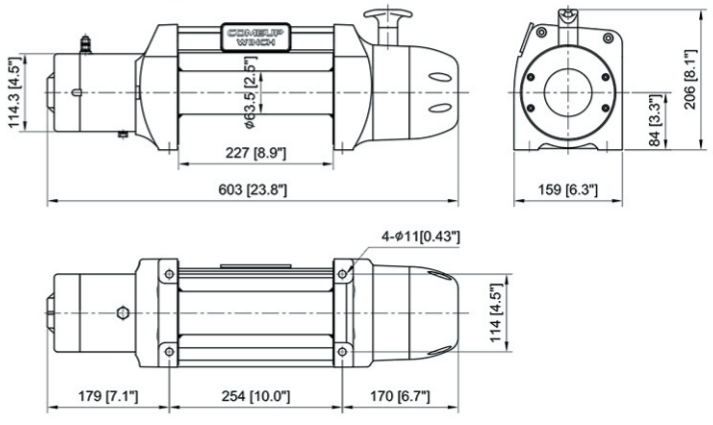

Новые функции интегрированного блока управления

Интеллектуальная информационная панель (IDB) – входит в комплектацию моделей Seal Gen2 9.5i /9.5si/9.5rsi

Степень разрядки аккумулятора

Интеллектуальная информационная панель показывает степень разрядки аккумулятора вашей машины.

Значок дистанционного радиоуправления (только для модели Seal Gen2 9.5rsi)

Значок дистанционного радиоуправления
Синий значок радиосигнала на интеллектуальной информационной панели светится, когда пульт радиоуправления поддерживает связь с лебедкой.

Уровень радиосигнала
Зеленый светодиод означает хороший уровень радиосигнала; мигающий красный светодиод означает слабый радиосигнал.

Индикаторы направления движения троса

Зеленые треугольнички на интеллектуальной информационной панели последовательно загораются, указывая направление движения троса.
При перегреве электродвигателя зеленые треугольники меняются на красные.

Тепловая защита

Сигнализация перегрева
Мигающий красный светодиод на Интеллектуальной информационной панели означает перегрев электродвигателя.

Сигналы проводного пульта
При перегреве электродвигателя два зеленых светодиода на пульте управления гаснут и загораются красные светодиоды.

Зуммер звуковой сигнализации
Модели Seal Gen2 9.5rs/9.5rsi/12.5rs/16.5rs оснащены зуммером звуковой сигнализации перегрева электродвигателя.

Выключатель

- Модели Seal Gen2 9.5i/9.5si оснащены выключателем, расположенным на корпусе лебедки.
- На модели Seal Gen2 9.5rsi выключатель дополнительно отключает приемник радиоуправления для предотвращения приема паразитных сигналов.

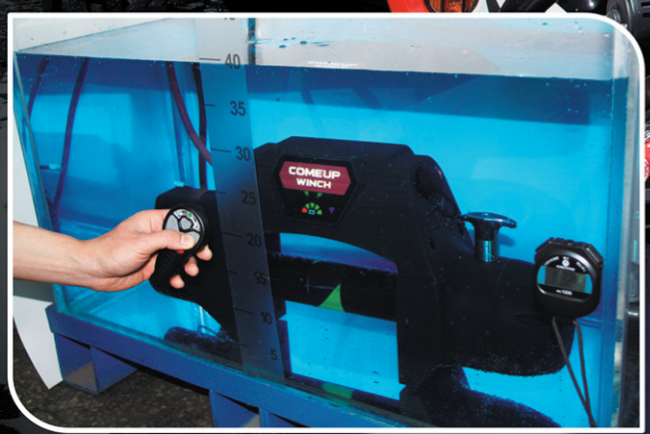

Лебедки с тяговым усилием 4 309 кг (9 500 lb)

Seal Gen2 9.5i **PN 295980** (12В)
Seal Gen2 9.5i **EAC PN 295989** (12В)
(в комплекте трос, роликовые направляющие, пульт ДУ)

Seal Gen2 9.5si **PN 295880** (12В)
Seal Gen2 9.5si **EAC PN 295883** (12В)
(с синтетическим тросом, клюзом и пультом ДУ)

Seal Gen2 9.5rsi **PN 295860** (12В)
Seal Gen2 9.5rsi **EAC PN 295863** (12В)
(с радиопультом, синтетическим тросом и пультом ДУ)

ТЕХНИЧЕСКИЕ ХАРАКТЕРИСТИКИ:

Максимальное тяговое усилие: 4 309 кг (9 500 lb) на первом слое троса

Мотор: 3 730 Вт / 5.0 л.с. 12 В с индикацией перегрева

Тип редуктора: 3-х ступенчатый планетарный, 159:1

Свободная размотка: вращающаяся кольцевая шестерня

Тормоз: автоматический, конический (CBS), вне барабана

Конструкция лебедки: алюминиевая со стальным барабаном

Размер барабана: 63,5 мм x 227 мм (2.5" x 8.9')

Управление:

- **Seal Gen2 9.5i / 9.5si:** герметичный пульт ДУ со светодиодной индикацией перегрева и кабелем длиной 5м
- **Seal Gen2 9.5rsi:** герметичный пульт радиоуправления и герметичный пульт ДУ со светодиодной индикацией перегрева и кабелем длиной 5м

Трос:

Seal Gen2 9.5i: A7 × 19 – гальванизированный авиационный, 8.7 мм x 30,5 м

Seal Gen2 9.5si/9.5rsi: синтетический трос 10 мм x 30,5 м

Рекомендованная батарея: от 650 CCA

Кабели подключения: 2 силовых кабеля длиной 1.8 м

Монтажный шаблон: 254мм x 114 мм

Вес лебедки (с тросом):

Seal Gen2 9.5i: 38,5 кг

Seal Gen2 9.5si/9.5rsi: 34,5 кг

Вес с упаковкой:

Seal Gen2 9.5i: 52,5 кг

Seal Gen2 9.5si/9.5rsi: 40,8 кг

Размеры коробки, (Д x Ш x В): 682 x 209 x 430 мм

Установка: крепежные отверстия направлены вперед, вниз, вверх.

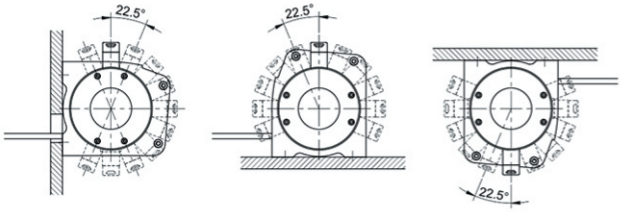

Конструкция редуктора позволяет изменить положение рукоятки включения свободного хода на наиболее удобное с шагом 22.5° (Seal Gen2 9.5i/9.5si/9.5rsi)

Максимальное тяговое усилие по слоям троса:

Слой троса	Макс. усилие, кг/lb	Остаток троса на барабане, м	
		Seal Gen2 9.5i	Seal Gen2 9.5si/9.5rsi
1	4 309 / 9 500	5.8	5.1
2	3 472 / 7 655	13.1	11.7
3	2 908 / 6 410	21.7	19.7
4	2 501 / 5 514	30.5	30.5

Скорость намотки и потребление тока (1-й слой троса):

Усилие, кг / lb	Скорость намотки, м/мин		Сила тока, А 12В
	Seal Gen2 9.5i	Seal Gen2 9.5si/9.5rsi	
0	14.5	14.8	60
907 / 2 000	4.7	4.8	115
1 814 / 4 000	3.5	3.6	210
2 722 / 6 000	2.8	2.8	245
3 629 / 8 000	2.3	2.3	280
4 309 / 9 500	2.1	2.2	380

РАЗМЕРЫ мм [дюймы]:

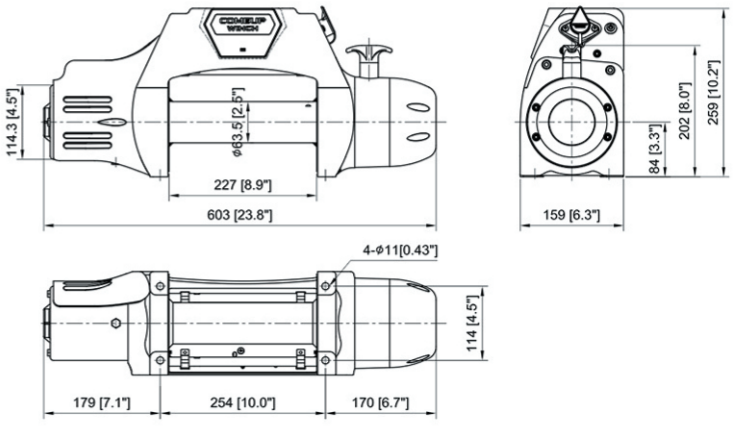

COMEUP WINCH

Серия DV

Тяговое усилие 2 722 - 4 082 - 5 443 - 6 804 - 8 181 кг
(6 000 - 9 000 - 12 000 - 15 000 - 18 000 lb)

1 Герметичный контактор

Мощный герметичный контактор с контактами из серебряного сплава, толстые медные шины и допускающий погружение под воду корпус гарантируют высокую стойкость к неблагоприятным внешним условиям. Долговечный, надежный и эффективный контактор промышленного класса выдерживает большой ток и долгую работу в непрерывном режиме.

2 Живучий мотор для экстремальных условий

Электродвигатели с последовательным возбуждением, предназначенные для тяжелых условий работы, обеспечивают большой крутящий момент и высокую скорость намотки троса.

3 Алюминиевый корпус

Прочность корпуса каждой модели, изготовленного методом литья под давлением из специального алюминиевого сплава, как минимум вдвое превышает тяговое усилие лебедки.

4 Трехступенчатый планетарный редуктор

Прочные и малошумные планетарные передачи с закленными шестернями безотказно передают крутящий момент на барабан.

5 Удобный переключатель свободного хода

Для удобства управления размоткой, конструкция редуктора позволяет повернуть и закрепить переключатель свободного хода в одном из 10 положений с шагом 36° относительно продольной оси лебедки.

6 Конический тормоз (CBS)

Механический тормоз конусной конструкции, запатентованный в США, Германии, Великобритании, Франции и других странах, уверенно препятствует самопроизвольной размотке троса под нагрузкой, соответствующей максимальному тяговому усилию лебедки. Он расположен на главном валу вне барабана, что способствует лучшему отводу тепла в процессе работы и идеально подходит для синтетического троса.

7 Светодиодная индикация перегрева

Водонепроницаемый пульт управления снабжён светодиодным индикатором тепловой защиты, предупреждающим о перегреве электродвигателя.
• Соответствуют международным стандартам ЕС: Директиве 2006/42/EC на машины и механизмы, Директиве 2004/108/EC по электромагнитной совместимости и стандарту SAE J706 на лебедки

COMEUP LIMITED LIFETIME WARRANTY

- Ограниченная бессрочная гарантия на механические компоненты.
- 1 год ограниченной гарантии на электрические компоненты.

Лебедки с тяговым усилием 8 181 кг (18 000 lb)

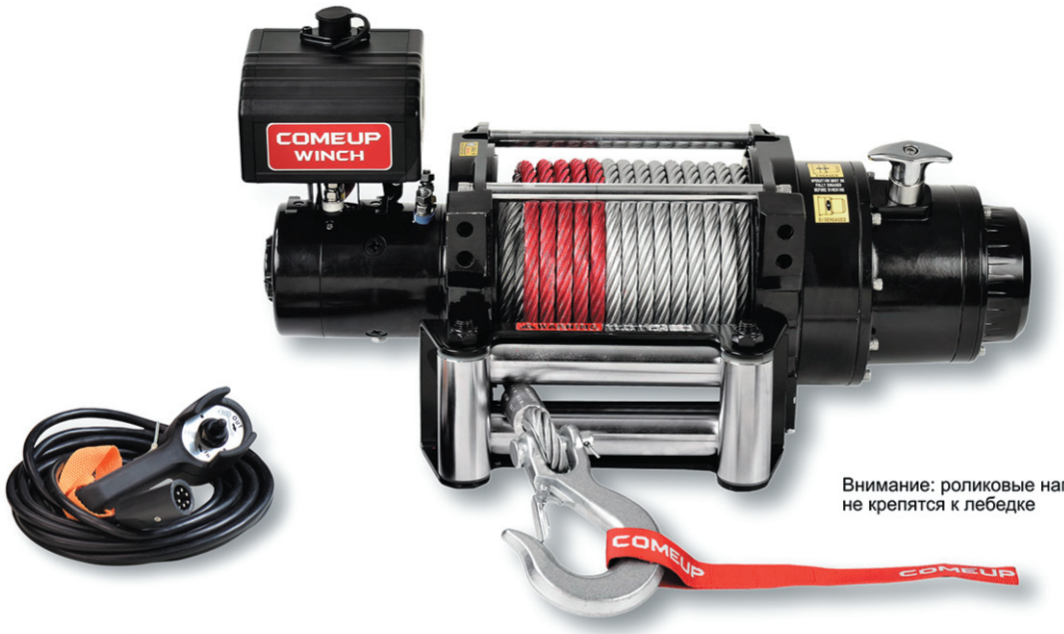

Внимание: роликовые направляющие не крепятся к лебедке

DV-18 **PN 851823** (12В) / **PN 851838** (24В)
DV-18 **EAC PN 851821** (12В) / **EAC PN 851839** (24В)
(в комплекте трос, роликовые направляющие, пульт ДУ)

ТЕХНИЧЕСКИЕ ХАРАКТЕРИСТИКИ:

Максимальное тяговое усилие: 8 181 кг (18 000 lb) на первом слое троса
Мотор: 5 220 Вт / 7.0 л.с. 12 В с индикацией перегрева
4 474 Вт / 6.0 л.с. 24 В с индикацией перегрева
Тип редуктора: 3-х ступенчатый планетарный, 315:1
Свободная размотка: вращающаяся кольцевая шестерня
Тормоз: автоматический, конический (CBS), вне барабана
Конструкция лебедки: алюминиевая со стальным барабаном
Размер барабана: 89 мм x 192 мм (3.5" x 7.6")
Управление: герметичный пульт ДУ со светодиодной индикацией перегрева и кабелем длиной 5м
Трос: 6 × 29 – IRWC, 12.7 мм x 25 м
Рекомендованная батарея: от 650 CCA
Кабели подключения: 2 силовых кабеля длиной 1.8 м
Монтажный шаблон: 254мм x 114 мм; 254 x 165 мм
Установка: крепежные отверстия направлены вперед
Вес лебедки (с тросом): 59 кг
Вес с упаковкой: 71 кг
Размеры коробки, (Д x Ш x В): 694,2 x 265,2 x 418,4 мм

Максимальное тяговое усилие по слоям троса:

Слой троса	Макс. усилие, кг / lb	Остаток троса на барабане, м
1	8 181 / 18 000	4.7
2	6 546 / 14 431	10.5
3	5 456 / 12 028	17.5
4	4 677 / 10 311	25.0

Скорость намотки и потребление тока (1-й слой троса):

Усилие, кг / lb	Скорость намотки, м/мин	Сила тока, А 12В	24В
0	8.6	35	40
1 814 / 4 000	4.0	115	70
3 630 / 8 000	3.6	200	140
4 535 / 10 000	3.2	230	180
5 443 / 12 000	2.8	260	210
6 804 / 15 000	2.3	320	240
8 181 / 18 000	1.0	350	290

РАЗМЕРЫ мм [дюймы]:

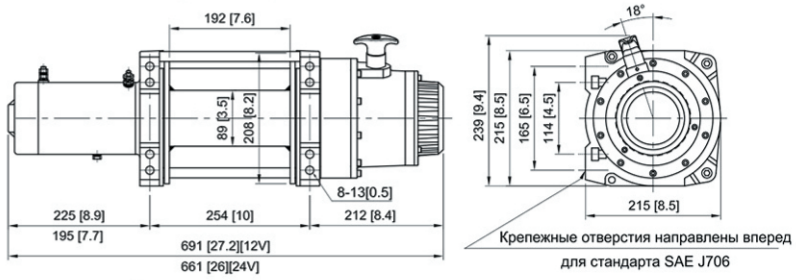

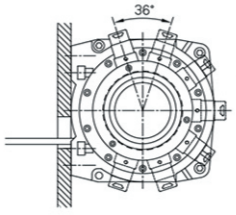

Конструкция редуктора позволяет изменить положение рукоятки включения свободного хода на наиболее удобное с шагом 36°

Лебедки с тяговым усилием 6 804 - 5 443 кг (15 000 - 12 000 lb)

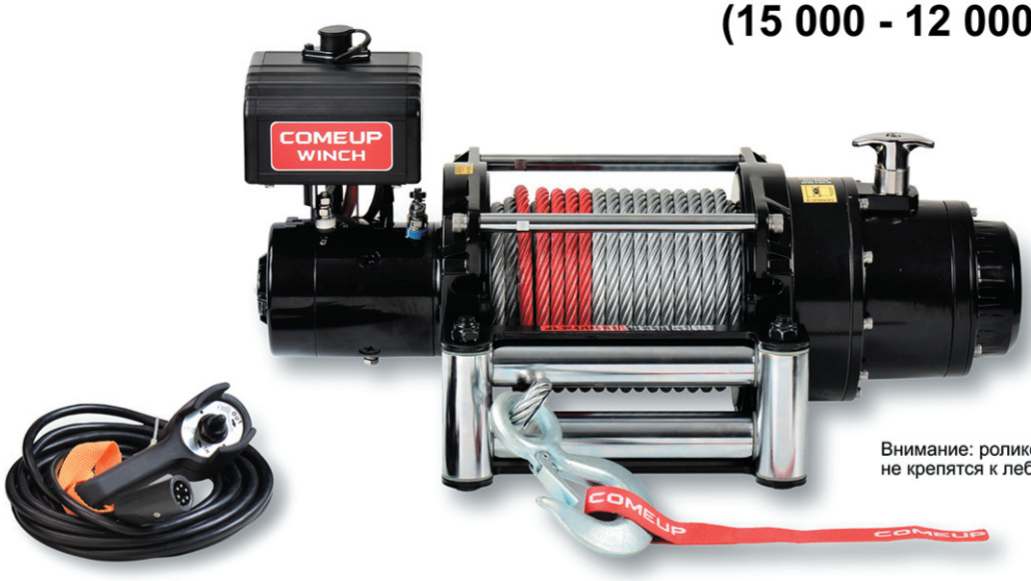

Внимание: роликовые направляющие не крепятся к лебедке

DV-15 **PN 857326** (12В) / **PN 857433** (24В)
DV-15 **EAC PN 857331** (12В) / **EAC PN 857335** (24В)
(в комплекте трос, роликовые направляющие, пульт ДУ)

DV-12 **PN 857130** (12В) / **PN 857228** (24В)
DV-12 **EAC PN 857135** (12В) / **EAC PN 857140** (24В)
(в комплекте трос, роликовые направляющие, пульт ДУ)

ТЕХНИЧЕСКИЕ ХАРАКТЕРИСТИКИ:

Максимальное тяговое усилие:
DV-15: 6 804 кг (15 000 lb) на первом слое троса
DV-12: 5 443 кг (12 000 lb) на первом слое троса

Мотор: 4 180 Вт / 5.6 л.с. 12 В с индикацией перегрева
2 690 Вт / 3.6 л.с. 24 В с индикацией перегрева

Тип редуктора: DV-15: 3-х ступенчатый планетарный, 315:1
DV-12: 3-х ступенчатый планетарный, 261:1

Свободная размотка: вращающаяся кольцевая шестерня

Тормоз: автоматический, конический (CBS), вне барабана

Конструкция лебедки: алюминиевая со стальным барабаном

Размер барабана: 89 мм x 206 мм (3.5" x 8.1")

Управление: герметичный пульт ДУ со светодиодной индикацией перегрева и кабелем длиной 5м

Трос: DV-15 : 6 × 29 – IRWC, 11.1 мм x 27 м
DV-12 : A7 × 19 – гальванизированный авиационный, 9.5 мм x 38 м

Рекомендованная батарея: от 650 CCA

Кабели подключения: 2 силовых кабеля длиной 1.8 м

Монтажный шаблон: 254мм x 114 мм; 254мм x 165мм

Вес лебедки (с тросом): **DV-15:** 57 кг
DV-12: 55 кг

Вес с упаковкой: DV-15: 69 кг
DV-12: 67 кг

Размеры коробки, (Д x Ш x В): 694 x 265,2 x 418,4 мм

Установка: крепежные отверстия направлены вперед, вниз, вверх.

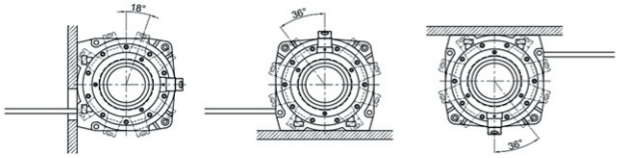

Конструкция редуктора позволяет изменить положение рукоятки включения свободного хода на наиболее удобное с шагом 36° (DV-15/12)

Максимальное тяговое усилие по слоям троса:

Слой троса	Макс. усилие, кг/lb		Остаток троса на барабане, м	
	DV-15	DV-12	DV-15	DV-12
1	6 804 / 15 000	5 443 / 12 000	5.7	6.6
2	5 569 / 12 277	4 563 / 10 060	12.6	14.4
3	4 713 / 10 391	3 928 / 8 659	20.8	23.5
4	4 086 / 9 007	3 448 / 7 601	27	33.8
5	-	3 072 / 6 774	-	38

Скорость намотки и потребление тока (1-й слой троса):

Усилие, кг / lb	Скорость намотки, м/мин		Сила тока, А			
			DV-15		DV-12	
	DV-15	DV-12	12В	24В	12В	24В
0	6.9	8.3	60	50	60	50
1 814 / 4 000	1.6	2.6	180	80	200	100
3 629 / 8 000	1.2	1.7	280	190	310	190
4 536 / 10 000	1.0	1.4	330	220	370	230
5 443 / 12 000	0.9	1.2	385	260	440	290
6 804 / 15 000	0.8	-	460	340	-	-

РАЗМЕРЫ мм [дюймы]:

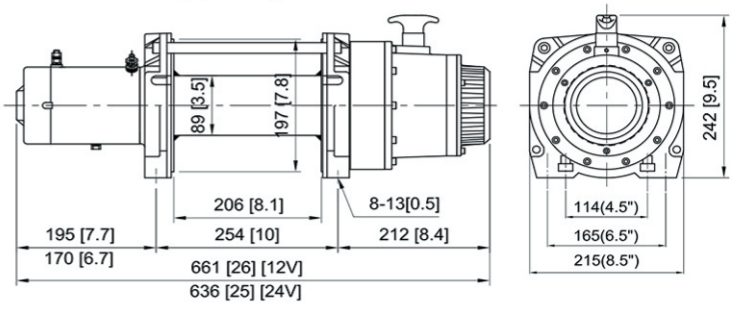

COMEUP WINCH

Лебедки с тяговым усилием 5 443 кг (12 000 lb)

Внимание: роликовые направляющие и клюз не крепятся к лебедке

DV-12 light **PN 850012** (12В) / **PN 850124** (24В)
DV-12 light **EAC PN 850018** (12В) / **EAC PN 850025** (24В)
(в комплекте трос, роликовые направляющие, пульт ДУ)

DV-12s light **PN 850125** (12В) / **PN 851024** (24В)
DV-12s light **EAC PN 850121** (12В) / **EAC PN 850127** (24В)
(с синтетическим тросом, клюзом и пультом ДУ)

ТЕХНИЧЕСКИЕ ХАРАКТЕРИСТИКИ:

Максимальное тяговое усилие: 5 443 кг (12 000 lb) на первом слое троса
Мотор: 3,430 Вт / 4.6 л.с. 12 В с индикацией перегрева
1,940 Вт /2.6 л.с. 24 В с индикацией перегрева
Тип редуктора: 3-х ступенчатый планетарный, 211:1
Свободная размотка: вращающаяся кольцевая шестерня
Тормоз: автоматический, конический (CBS), вне барабана
Конструкция лебедки: алюминиевая со стальным барабаном
Размер барабана: 63,5 мм x 227 мм (2.5" x 8.9')
Управление: герметичный пульт ДУ со светодиодной индикацией перегрева и кабелем длиной 5м.
Трос: DV-12 light: A7 × 19 – гальванизированный авиационный, 9.5 мм x 25 м
DV-12s light: синтетический трос 11 мм x 25 м
Рекомендованная батарея: от 650 CCA
Кабели подключения: 2 силовых кабеля длиной 1.8 м
Монтажный шаблон: 254мм x 114 мм;
Установка: крепежные отверстия направлены вперед
Вес лебедки (с тросом): **DV-12 light:** 39 кг
DV-12s light: 30 кг
Вес с упаковкой: DV-12 light: 49 кг
DV-12s light: 36 кг
Размеры коробки, (Д x Ш x В): 650 x 195 x 415 мм

Внимание! Только установка лебедки креплениями вперед обеспечивает стандарт SAE J706

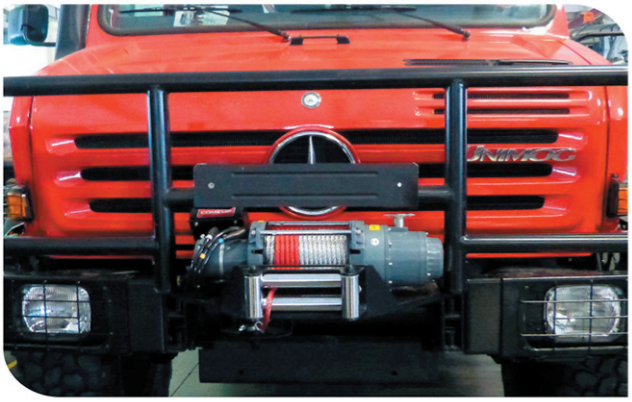

Максимальное тяговое усилие по слоям троса:

Слой троса	Макс. усилие, кг/lb	Остаток троса на барабане, м DV-12 light	DV-12s light
1	5 443 / 12 000	5.4	4.7
2	4 319 / 9 522	12.2	10.8
3	3 580 / 7 893	20.5	18.3
4	3 056 / 6 737	25.0	25.0

Скорость намотки и потребление тока (1-й слой троса):

Усилие, кг / lb	Скорость намотки, м/мин DV-12 light	DV-12s light	Сила тока, А 12В	24В
0	8.0	8.2	50	30
1 814 / 4 000	3.0	3.1	120	70
3 629 / 8 000	1.5	1.6	230	140
4 536 / 10 000	1.2	1.2	290	180
5 443 / 12 000	1.0	1.0	350	210

РАЗМЕРЫ мм [дюймы]:

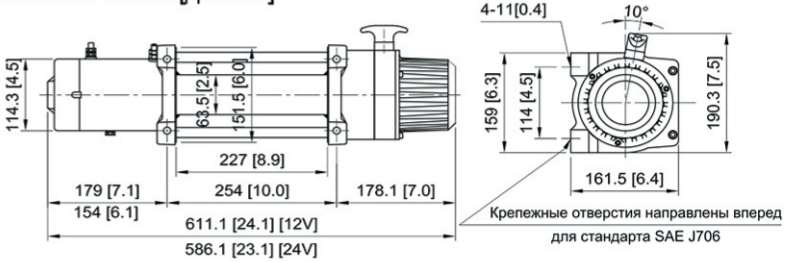

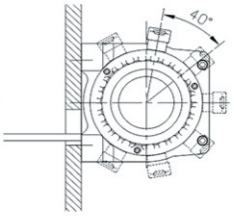

Конструкция редуктора позволяет изменить положение рукоятки включения свободного хода на наиболее удобное с шагом 40° (DV-12 light/12s light)

Лебедки с тяговым усилием 4 082 кг (9 000 lb)

Внимание: роликовые направляющие и клюз не крепятся к лебедке

DV-9s **PN 859252** (12В) / **PN 859262** (24В)
DV-9s **EAC PN 859250** (12В) / **EAC PN 859260** (24В)
(с синтетическим тросом, клюзом и пультом ДУ)

DV-9 **PN 856329** (12В) / **PN 856355** (24В)
DV-9 **EAC PN 856321** (12В) / **EAC PN 856353** (24В)
(в комплекте трос, роликовые направляющие, пульт ДУ)

Конструкция редуктора позволяет изменить положение рукоятки включения свободного хода на наиболее удобное с шагом 40° (DV-9i/9si/9/9s)

Установка: крепежные отверстия направлены вперед, вниз, вверх.

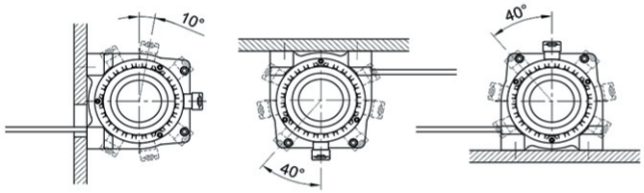

РАЗМЕРЫ мм [дюймы]:

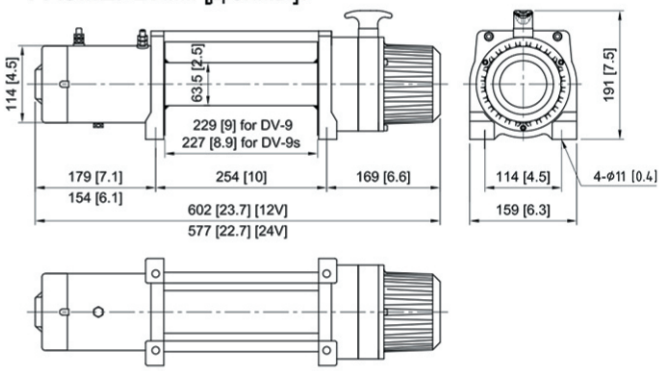

Лебедки с тяговым усилием 4 082 кг (9 000 lb)

Внимание: роликовые направляющие и клюз не крепятся к лебедке

DV-9i **PN 856360** (12В) / **PN 856388** (24В)
DV-9i **EAC PN 856369** (12В) / **EAC PN 856365** (24В)
(в комплекте трос, роликовые направляющие, пульт ДУ)

DV-9si **PN 859038** (12В) / **PN 859055** (24В)
DV-9si **EAC PN 859040** (12В) / **EAC PN 859045** (24В)
(с синтетическим тросом, клюзом и пультом ДУ)

ТЕХНИЧЕСКИЕ ХАРАКТЕРИСТИКИ:

Максимальное тяговое усилие: 4 082 кг (9 000 lb) на первом слое троса

Мотор:

3 430 Вт / 4.6 л.с. 12 В с индикацией перегрева

1 940 Вт /2.6 л.с. 24 В с индикацией перегрева

Тип редуктора: 3-х ступенчатый планетарный, 156:1

Свободная размотка: вращающаяся кольцевая шестерня

Тормоз: автоматический, конический (CBS), вне барабана

Конструкция лебедки: алюминиевая со стальным барабаном

Размер барабана:

DV-9/9i - 63,5 мм x 229 мм (2.5" x 9')

DV-9s/9si- 63,5 мм x 227 мм (2.5" x 8.9')

Управление: герметичный пульт ДУ со светодиодной индикацией перегрева и кабелем длиной 5м.

Трос:

DV-9/9i: A7 × 19 – гальванизированный авиационный, 8.3 мм x 30.5 м

DV-9s/9si: синтетический трос 10 мм x 30.5 м

Рекомендованная батарея: от 650 CCA

Кабели подключения: 2 силовых кабеля длиной 1.8 м

Монтажный шаблон: 254мм x 114 мм

Вес лебедки (с тросом):

DV-9: 33 кг; **DV-9s:** 27 кг;
DV-9i: 37 кг; **DV-9si:** 31 кг;

Вес с упаковкой:

DV-9: 43 кг; **DV-9s:** 33 кг;
DV-9i: 44 кг; **DV-9si:** 37 кг;

Размеры коробки, (Д x Ш x В): 650 x 195 x 415 мм

Максимальное тяговое усилие по слоям троса:

Слой троса	Макс. усилие, кг / lb	Остаток троса на барабане, м DV-9/9i	DV-9s/9si
1	4 082 / 9 000	6.1	5.5
2	3 316 / 7 310	13.6	12.5
3	2 792 / 6 154	22.6	20.9
4	2 410 / 5 314	30.5	30.5

Скорость намотки и потребление тока (1-й слой троса):

Усилие, кг / lb	Скорость намотки, м/мин DV-9/9i	DV-9s/9si	Сила тока, А 12В	24В
0	13	13.2	55	30
907 / 2 000	4.6	4.7	110	65
1 814 / 4 000	3.4	3.4	200	100
2 722 / 6 000	2.7	2.8	230	130
3 629 / 8 000	2.3	2.3	260	170
4 082 / 9 000	2.0	2.0	350	210

РАЗМЕРЫ мм [дюймы]:

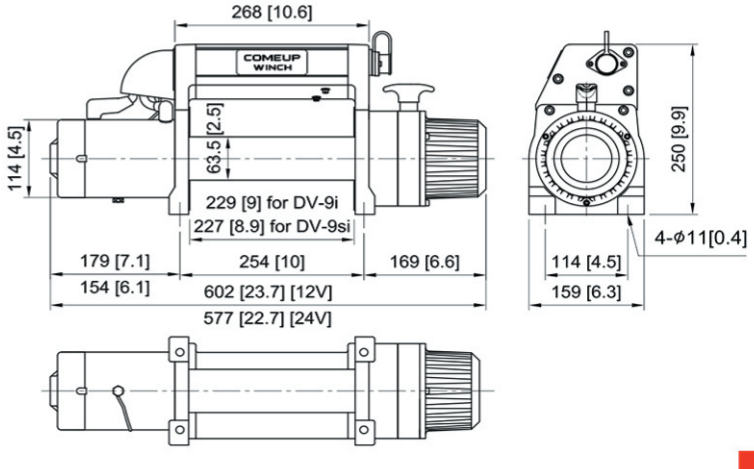

Лебедки с тяговым усилием 2 722 кг (6 000 lb)

DV-6 **PN** 854750 (12В) Станд. барабан / **PN** 854760 (12В) Длин. барабан
DV-6 **EAC PN** 854751 (12В) Станд. барабан / **EAC PN** 854767 (12В) Длин. барабан
(в комплекте трос, роликовые направляющие, пульт ДУ)

DV-6s **PN** 854752 (12V) Std. drum
DV-6s **EAC PN** 854753 (12V) Std. drum
(с синтетическим тросом, клюзом и пультом ДУ)

ТЕХНИЧЕСКИЕ ХАРАКТЕРИСТИКИ:

Максимальное тяговое усилие: 2 722 кг (6 000 lb) на первом слое троса

Мотор: 2 390 Вт / 3.2 л.с. 12 В с индикацией перегрева

Тип редуктора: 3-х ступенчатый планетарный, 216:1

Свободная размотка: вращающаяся кольцевая шестерня

Тормоз: автоматический, конический (CBS), вне барабана

Конструкция лебедки: алюминиевая со стальным барабаном

Размер барабана: DV-6 станд. барабан/6s : 63.5 x 125.5 мм
DV-6 длин. барабан : 63.5 x 227 mm (2.5" x 8.9")

Управление : герметичный пульт ДУ со светодиодной индикацией перегрева и кабелем длиной 5м

Трос:

DV-6 станд. барабан : гальванизированный авиационный A7 x 19, 7,1 мм x 24,4 м

DV-6 длин. барабан : гальванизированный авиационный A7 x 19, 7,1 мм x 30,5 м

DV-6s : синтетический, 8 мм x 24,4 м

Рекомендованная батарея : от 650 CCA

Кабели подключения: 2 силовых кабеля длиной 1.8 м

Монтажный шаблон:

DV-6 станд. барабан/6s : 152,4 мм x 114 мм

DV-6 длин. барабан : 254 мм x 114 мм

Вес лебедки (с тросом):

DV-6 станд. барабан : 22,8 кг

DV-6 длин. барабан : 25,2 кг

DV-6s : 19 кг

Вес с упаковкой:

DV-6 станд. барабан : 28,4 кг

DV-6 длин. барабан : 32,8 кг

DV-6s : 21,6 кг

Размеры коробки:

DV-6 станд. барабан/6s : 505 x 210 x 340 мм

DV-6 длин. барабан: 672 x 210 x 390 мм

Установка: крепежные отверстия направлены вниз.

Максимальное тяговое усилие по слоям троса:

Слой троса	Макс. усилие, кг/lb	Остаток троса на барабане, м		
		Станд. барабан		Длин. барабан
		DV-6	DV-6s	DV-6
1	2 722 / 6 000	3.8	3.5	7
2	2 266 / 4 995	8.4	7.7	15.4
3	1 941 / 4 279	13.7	12.6	25.2
4	1 697 / 3 742	19.8	18.4	30.5
5	1 508 / 3 325	24.4	24.4	-

Скорость намотки и потребление тока (1-й слой троса):

Усилие, кг / lb	Скорость намотки, м/мин		Сила тока, А
	DV-6	DV-6s	12В
0	8.0	8.1	60
907 / 2 000	5.2	5.3	150
1 814 / 4 000	3.1	3.1	240
2 722 / 6 000	2.0	2.0	300

РАЗМЕРЫ мм [дюймы]:

(DV-6 Std. drum/6s)

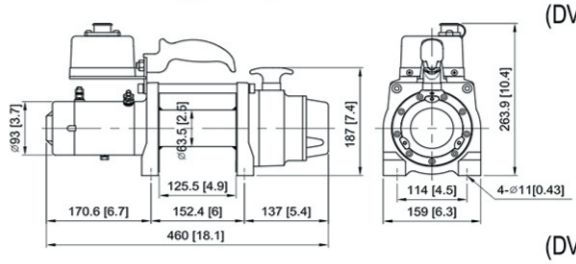

(DV-6 Long drum)

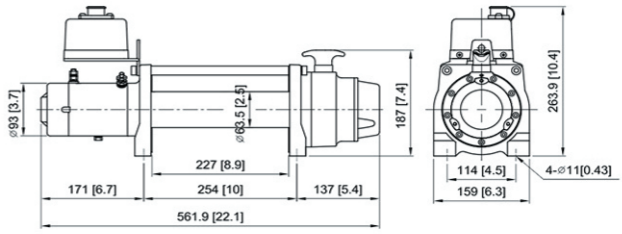

COMEUP WINCH

Переносная лебедка с тяговым усилием 2 722 кг (6 000 lb)

Внимание: клюз крепится к площадке

DV-6s carry on **PN 854765** (12В)
DV-6s carry on **EAC PN 854766** (12В)
(с синтетическим тросом, клюзом и пультом ДУ, адаптером фаркопа 2")

ТЕХНИЧЕСКИЕ ХАРАКТЕРИСТИКИ:

Максимальное тяговое усилие: 2 722 кг (6 000 lb) на первом слое троса

Мотор: 2 390 Вт / 3.2 л.с. 12 В с индикацией перегрева

Тип редуктора: 3-х ступенчатый планетарный, 216:1

Свободная размотка: вращающаяся кольцевая шестерня

Тормоз: автоматический, конический (CBS), вне барабана

Конструкция лебедки: алюминиевая со стальным барабаном

Размер барабана: 63,5 мм x 125,5 мм (2.5" x 4.9")

Управление: герметичный пульт ДУ и кабелем длиной 5м

Трос: синтетический трос 8мм x 24,4 м

Рекомендованная батарея: от 650 CCA

Кабели подключения: 2 силовых кабеля длиной 1.8 м

Монтажный шаблон: 152,4мм x 114 мм;

Вес лебедки (с тросом): 22,8 кг

Вес с упаковкой: 27,4 кг

Размеры коробки, (Д x Ш x В): 515 x 285 x 345 мм

Максимальное тяговое усилие по слоям троса:

Слой троса	Макс. усилие, кг/lb	Остаток троса на барабане, м
1	2 722 / 6 000	3.5
2	2 266 / 4 995	7.7
3	1 941 / 4 279	12.6
4	1 697 / 3 742	18.4
5	1 508 / 3 325	24.4

Скорость намотки и потребление тока (1-й слой троса):

Усилие, кг / lb	Скорость намотки, м/мин	Сила тока, А 12В
0	8.1	60
907 / 2 000	5.3	150
1 814 / 4 000	3.1	240
2 722 / 6 000	2.0	300

РАЗМЕРЫ мм [дюймы]:

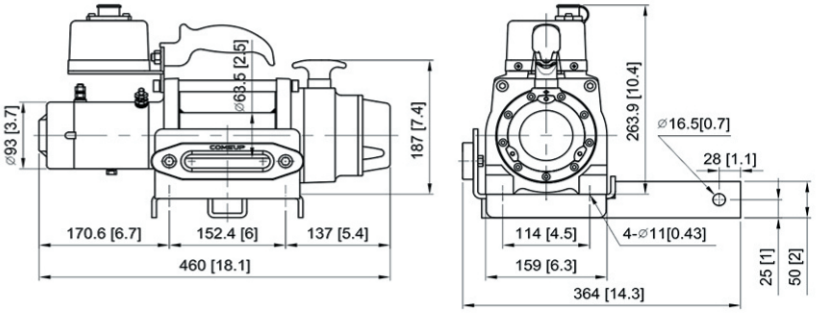

КОМПЛЕКТ:

- Блок управления, рукоять
- Пульт ДУ, длина кабеля 3м
- Синтетический трос с крюком
- Комплект крепежа
- Переносная площадка с адаптором 2"
- Клюз
- Комплект кабелей питания с разъемом
- Ремешок

COMEUP
WINCH

BLAZER

1. Два электродвигателя мощностью по 7,0 л.с. с датчиками перегрева обеспечивают экстремально высокую скорость намотки троса до 50 м/мин
2. Надежный тормозной механизм с храповиком, расположенный снаружи барабана, не нагревается и идеально подходит для синтетического троса
3. Индивидуальная именная табличка для каждого пилота, изготовленная способом лазерного гравирования
4. Прочный трехступенчатый шестеренчатый редуктор в вертикальном корпусе
5. Стальная крышка защищает электродвигатели и контакторы от повреждений

6. Удлиненный барабан (63,5 мм x 290 мм) вмещает 46 м синтетического троса диаметром 11 мм
7. Два герметичных контактора с контактами из серебряного сплава и толстые медные шины выдерживают большой ток и долгую работу в непрерывном режиме
8. Прочность корпусов, изготовленных методом литья под давлением из алюминиевого сплава, как минимум вдвое превышает тяговое усилие лебедки.
9. Клюз из полированного алюминия предназначен поддерживать и направлять синтетический трос при его размотке и намотке.
10. Пневматический выключатель свободной размотки с управлением из автомобиля для быстрой выдачи троса (рабочее давление: 4,1 - 8,3 Атм)
11. Значок Blazer, изготовленный способом лазерного гравирования

3

11

Двухмоторная лебедка с тяговым усилием 3 630 кг (8 000 lb) и скоростью намотки 50 м/с

Blazer **PN 855800** (12В)
(с клюзом и пультом ДУ)

Внимание: клюз не крепится к лебедке

ТЕХНИЧЕСКИЕ ХАРАКТЕРИСТИКИ:

Максимальное тяговое усилие: 3 630 кг (8 000 lb) на первом слое троса

Мотор: 5 250 Вт / 7 л.с. 12 В x 2шт.

Тип редуктора: 3-х ступенчатый планетарный, 33.5:1

Свободная размотка: пневматическая размотка

Тормоз: храповый тормоз, выдерживающий полную нагрузку

Конструкция лебедки: алюминиевая со стальным барабаном

Размер барабана: 63,5 мм x 197 x 290 мм (2.5" x 7.8' x 11.4")

Управление: герметичный пульт ДУ с индикатором перегрева и кабелем длиной 5м

Трос (опция): синтетический трос 11мм x 46 м

Рекомендованная батарея: от 650 CCA

Кабели подключения: 2 силовых кабеля длиной 1.8 м

Монтажный шаблон: 330 мм x 114,3 мм

Вес лебедки (с тросом): 61 кг

Вес с упаковкой: 86 кг

Размеры коробки, (Д x Ш x В): 670 x 390 x 620 мм

Установка: крепежные отверстия направлены вперед

РАЗМЕРЫ мм [дюймы]:

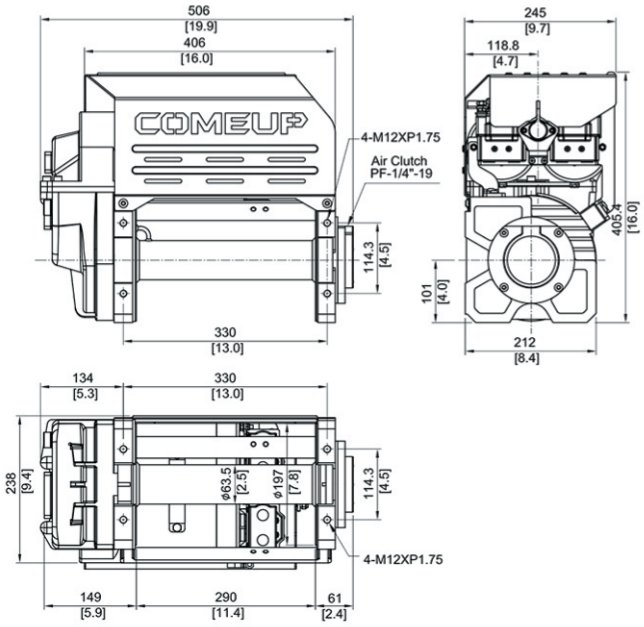

Максимальное тяговое усилие по слоям троса:

Слой троса	Макс. усилие, кг/lb	Остаток троса на барабане, м
1	3 630 / 8 000	5.7
2	2 802 / 6 177	13.2
3	2 282 / 5 031	22.3
4	1 925 / 4 244	33.2
5	1 664 / 3 669	46

Скорость намотки и потребление тока (1-й слой троса):

Усилие, кг / lb	Скорость намотки, м/мин	Сила тока, А 12В
0	50	96
910 / 2 000	13.9	310
1 810 / 4 000	7.0	500
2 720 / 6 000	4.0	610
3 630 / 8 000	1.6	820

КОМПЛЕКТ:

- Пульт ДУ, длина кабеля 5м
- Пневмовыключатель размотки
- Клюз под синтетический трос
- Двойной герметичный контактор
- Силовые кабели 1,8 м - 2шт.

ДОПОЛНИТЕЛЬНО:

- Синтетический трос 11 мм x 46 м
- Такелажный крюк

COMEUP
WINCH

САМЫЕ БЫСТРЫЕ ЛЕБЕДКИ COMEUP С ПЛАНЕТАРНЫМ РЕДУКТОРОМ

MadX

MadX 8.0s LD

MadX 8.0s MD

MadX 8.0s SD

LD

MD

SD

Скоростной и надежный MadX неоднократно выручал команды победителей трофи-рейдов в самых сложных ситуациях!

COMEUP WINCH

Скоростные лебедки для автоспорта с тяговым усилием 3 630 кг (8000 lb) и скоростью намотки троса 25 м/мин

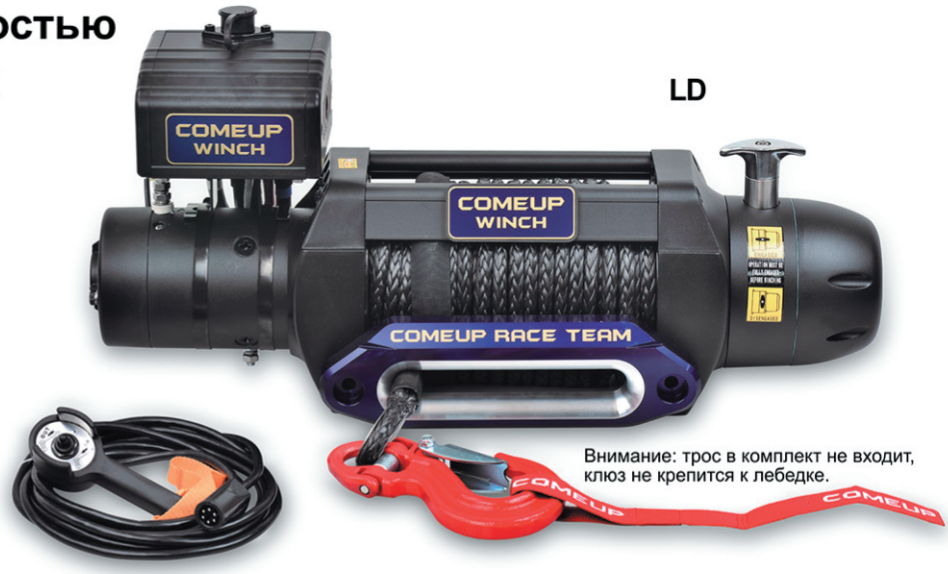

Seal MadX 8.0s SD **PN 296088** (12V) короткий барабан
Seal MadX 8.0s SD **EAC PN 296082**

Seal MadX 8.0s MD **PN 296155** (12V) средний барабан
Seal MadX 8.0s MD **EAC PN 296153**

Seal MadX 8.0s LD **PN 296065** (12V) длинный барабан
Seal MadX 8.0s LD **EAC PN 296092**

(с синтетическим тросом, клюзом и пультом ДУ)

ТЕХНИЧЕСКИЕ ХАРАКТЕРИСТИКИ:

Максимальное тяговое усилие:
3 630 кг (8 000 lb) на первом слое троса

Мотор: 5 250 Вт / 7.0 л.с. 12 В

Тип редуктора: 3-х ступенчатый планетарный, 67:1

Свободная размотка: вращающаяся кольцевая шестерня

Тормоз: автоматический, конический (CBS), вне барабана

Конструкция лебедки: алюминиевая со стальным барабаном

Размер барабана:

SD: 63,5 мм x 125,4 мм; **MD:** 63,5 мм x 176,2 мм; **LD:** 63,5 мм x 227 мм

Управление: герметичный пульт ДУ и кабелем длиной 5м

Рекомендованный трос: синтетический трос 10 мм x 30,5 м

Рекомендованная батарея: от 650 CCA

Кабели подключения: 2 силовых кабеля длиной 1.8 м

Монтажный шаблон:

SD: 152,4 мм x 114 мм; **MD:** 203,2 мм x 114 мм; **LD:** 254 мм x 114 мм;

Установка: крепежные отверстия направлены вперед, вниз, вверх.

Вес лебедки:

SD: 26 кг; **MD:** 27 кг; **LD:** 28 кг

Вес с упаковкой:

SD: 38,5 кг; **MD:** 39,5 кг; **LD:** 40,5 кг

Размеры коробки, (Д x Ш x В):

SD: 653 x 209 x 430 мм; **MD:** 683 x 209 x 430 мм; **LD:** 712 x 209 x 430 мм

Максимальное тяговое усилие по слоям троса:

Слой троса	Макс. усилиеа, кг/lb	Остаток троса на барабане, м		
		SD	MD	LD
1	3 630 / 8 000	3.1	4.5	5.8
2	2 924 / 6 446	7.0	10.0	13.1
3	2 449 / 5 399	11.7	16.7	21.7
4	2 106 / 4 643	15.2	22.3	30.5

Скорость намотки и потребление тока (1-й слой троса):

Усилие, кг / lb	Скорость намотки, м/мин	Сила тока, А 12В
0	25	45
907 / 2 000	10.8	125
1 814 / 4 000	8.5	249
2 722 / 6 000	4.1	378
3 630 / 8 000	1.0	500

РАЗМЕРЫ мм [дюймы]:

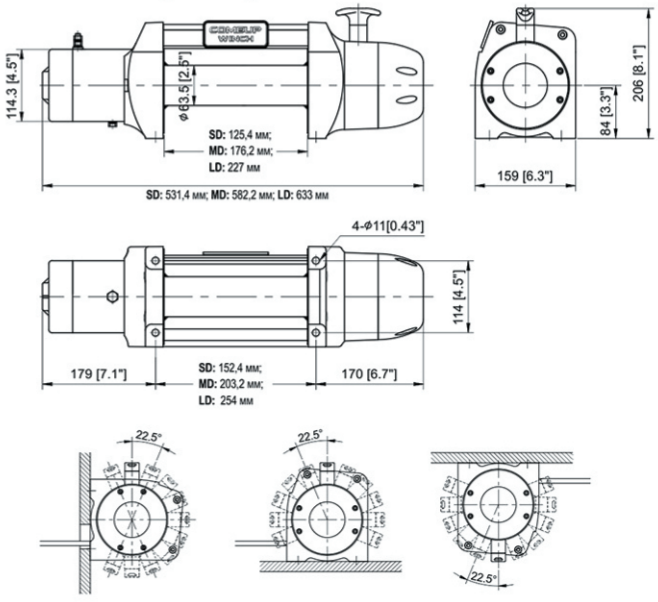

Лебедка MadX, подключенная на стенде в аквариуме, тестировалась в течение 1 месяца и полностью сохранила свою работоспособность.

Конструкция редуктора позволяет изменить положение рукоятки включения свободного хода на наиболее удобное с шагом 22.5°.

Лебедка для автоспорта с тяговым усилием 4 082 кг (9000 lb)

Внимание: клюз не крепится к лебедке

Cap 9.0s **PN 859312** (12В)
Cap 9.0s **EAC PN 859315** (12В)
(с синтетическим тросом, клюзом и пультом ДУ)

ТЕХНИЧЕСКИЕ ХАРАКТЕРИСТИКИ:

Максимальное тяговое усилие: 4 082 кг (9 000 lb) на первом слое троса

Мотор: 3 430 Вт / 4.6 л.с. 12 В с индикацией перегрева

Тип редуктора: 3-х ступенчатый планетарный, 156:1

Свободная размотка: вращающаяся кольцевая шестерня

Тормоз: автоматический, конический (CBS), вне барабана

Конструкция лебедки: алюминиевая со стальным барабаном

Размер барабана: 63,5 мм x 125 мм (2.5" x 4.9')

Управление: герметичный пульт ДУ и кабелем длиной 5м

Трос: синтетический трос 10 мм x 15,2 м

Рекомендованная батарея: от 650 CCA

Кабели подключения: 2 силовых кабеля длиной 1.8 м

Монтажный шаблон: 152мм x 114 мм

Вес лебедки (с тросом): 24,5 кг

Вес с упаковкой: 34,3 кг

Размеры коробки, (Д x Ш x В): 550 x 195 x 425 мм

Установка: крепежные отверстия направлены вперед, вниз, вверх.

Максимальное тяговое усилие по слоям троса:

Слой троса	Макс. усилие, кг / lb	Остаток троса на барабане, м
1	4 082 / 9 000	2.9
2	3 270 / 7 209	6.6
3	2 728 / 6 014	11
4	2 340 / 5 158	15.2

Скорость намотки и потребление тока (1-й слой троса):

Усилие, кг / lb	Скорость намотки, м/мин	Сила тока, А 12В
0	13.7	55
907 / 2 000	4.7	110
1 814 / 4 000	3.5	200
2 722 / 6 000	2.7	230
3 629 / 8 000	2.4	260
4 082 / 9 000	2.1	350

РАЗМЕРЫ мм [дюймы]:

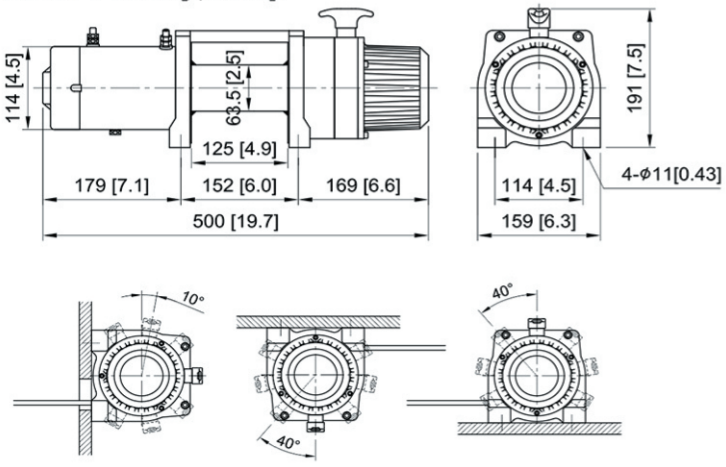

Конструкция редуктора позволяет изменить положение рукоятки включения свободного хода на наиболее удобное с шагом 40°.

COMEUP WINCH

УНИВЕРСАЛЬНЫЕ ЛЕБЕДКИ

Универсальные лебедки COMEUP – это замечательные инструменты для затаскивания грузов в кузов, подтягивания прицепов, погрузки лодок с воды и даже перемещения других транспортных средств. Лебедки серии Utility Duty обеспечивают тягу 1 100 - 2 300 кг (2500 - 5000 lb) и способны не только подтягивать нагруженный трос, но и выдавать его без рывков под большими нагрузками. Они практичны, удобны, неприхотливы, легки в монтаже. Электродвигатели на постоянных магнитах выдают высокий крутящий момент при малом потребляемом токе. Автоматический тормозной механизм продублирован для большей надежности: механический тормоз на главном валу дополнен электродинамическим тормозом электромотора.

- Уверенная работа под полной нагрузкой как при намотке, так и при выдаче троса.
- Электродвигатель на постоянных магнитах обладает высоким крутящим моментом и обеспечивает большое тяговое усилие при малом потребляемом токе.
- Прочность трехступенчатого планетарного редуктора обеспечивает надежность и долговечность лебедки в самых тяжелых условиях.
- Механизм свободной размотки со скользящей шестерней позволяет быстро и легко разматывать трос.
- Двойная тормозная система гарантирует полное отсутствие самопроизвольной размотки.
- Компактный размер и малый вес обеспечивают широкий диапазон применения лебедки на прицепах и лодках.
- Автоматические предохранители предотвращают перегрев электродвигателя.
- Интегрированный блок соленоидов надежен и защищен от неблагоприятных внешних воздействий.
- Соответствие стандартам:

Директиве 2006/42/EC на машины и механизмы,
Директиве 2004/108/EC по электромагнитной совместимости.

COMEUP LIMITED LIFETIME WARRANTY

- Ограниченная бессрочная гарантия на механические компоненты.
- Ограниченная гарантия 1 год на электрические компоненты.

Универсальная лебедка с тяговым усилием 2 268 кг (5 000 lb)

Utility Winch 5000si **PN 645010** (12В)
(с синтетическим тросом, клюзом и радиопультом ДУ)

ТЕХНИЧЕСКИЕ ХАРАКТЕРИСТИКИ:

Максимальное тяговое усилие: 2 268 кг (5 000 lb) на первом слое троса
Мотор: 1200 Вт / 1.6 л.с. 12 В с постоянными магнитами
Тип редуктора: 3-х ступенчатый планетарный, 170:1
Свободная размотка: скользящая шестерня
Тормоз: механический пружинный и электродинамический
Размер барабана: 54 мм x 83 мм (2.1" x 3.3')
Управление: радиопульт и переключатель на пенели
Трос: синтетический трос 6,3 мм x 15,2 м
Рекомендованная батарея: от 650 CCA
Кабели подключения: 6 силовых кабеля длиной 1.5 м
Монтажный шаблон: 72мм x 93 мм
Вес лебедки (с тросом): 12,7 кг
Вес с упаковкой: 16,7 кг
Размеры коробки, (Д x Ш x В): 462 x 271 x 185 мм

Интеллектуальная информационная панель:

Индикатор разрядки
Интеллектуальная информационная панель показывает степень разрядки аккумулятора вашей машины.

Тумблер намотки/выдачи троса
Управление лебедкой непосредственно на корпусе.

Выключатель лебедки
Для включения / выключения лебедки и модуля радиоуправления с целью предотвращения приема паразитных сигналов.

Уровень радиосигнала
Зеленый светодиод на радиопередатчике означает хороший уровень радиосигнала; мигающий красный светодиод означает слабый радиосигнал.

Значок дистанционного радиоуправления
Синий значок радиосигнала на интеллектуальной информационной панели светится, когда пульт радиоуправления поддерживает связь с лебедкой.

Удобный держатель для хранения пульта радиоуправления на лебедке
Нажмите фиксатор, чтобы воспользоваться пультом радиоуправления.

Максимальное тяговое усилие по слоям троса:

Слой троса	Макс. усилие, кг / lb	Остаток троса на барабане, м
1	2 268 / 5 000	2.4
2	1 876 / 4 136	5.3
3	1 600 / 3 527	8.7
4	1 394 / 3 073	12.6
5	1 235 / 2 722	15.2

Скорость намотки и потребление тока (1-й слой троса):

Усилие кг / lb	Скорость намотки, м/мин	Сила тока, А 12В
0	6.0	25
454 / 1 000	5	110
907 / 2 000	3.6	210
1 361 / 3 000	2.5	270
1 814 / 4 000	1.4	310
2 268 / 5 000	0.6	390

РАЗМЕРЫ мм [дюймы]:

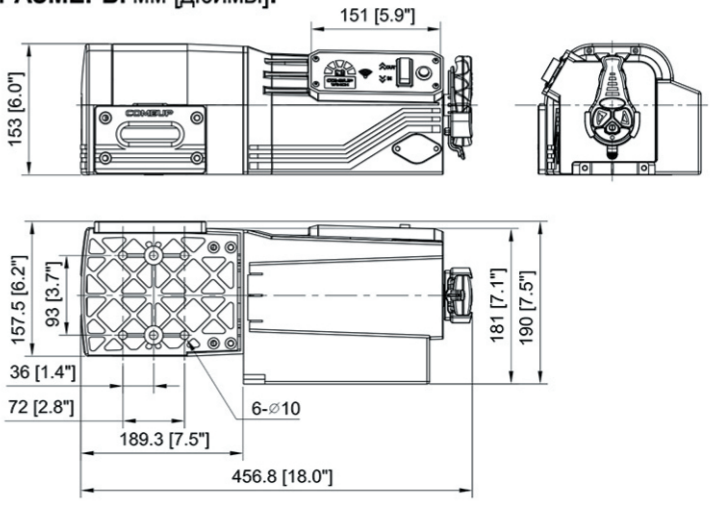

COMEUP WINCH

Универсальные лебедки с тяговым усилием 2 041 - 1 588 - 1 134 кг (4500 - 3500 - 2500 lb)

DV-4500i **PN 641656** (12В) | **PN 642037** (24В)
DV-3500i **PN 641101** (12В) | **PN 641371** (24В)
DV-2500i **PN 640333** (12В) | **PN 640614** (24В)

ТЕХНИЧЕСКИЕ ХАРАКТЕРИСТИКИ:

Максимальное тяговое усилие:

DV-4500i : 2 041 кг (4 500 lb) на первом слое троса

DV-3500i : 1 588 кг (3 500 lb) на первом слое троса

DV-2500i : 1 134 кг (2 500 lb) на первом слое троса

Мотор:

DV-4500i : 1200 Вт / 1.6 л.с., 12 / 24В с постоянными магнитами

DV-3500i : 900 Вт / 1.2 л.с. , 12 / 24В с постоянными магнитами

DV-2500i : 600 Вт / 0.8 л.с. , 12 / 24В с постоянными магнитами

Тип редуктора: 3-х ступенчатый планетарный, 170:1

Свободная размотка: скользящая шестерня

Тормоз двойной: механический пружинный и электромагнитный

Размер барабана: 54 мм x 83 мм (2.1" x 3.3')

Управление: пульт ДУ с кабелем

Трос:

DV-4500i : гальванизированный авиационный A7 x 19, 6.3 мм x 15.2 м (1/4" x 50')

DV-3500i : гальванизированный авиационный A7 x 19, 5.5 мм x 15.2 м (7/32" x 50')

DV-2500i : гальванизированный авиационный A7 x 19, 4.8 мм x 15.2 м (3/16" x 50')

Рекомендованная батарея: от 650 CCA

Кабели подключения:

12 В: два силовых кабеля длиной 1.5 м

24 В: два силовых кабеля длиной 1.5 м

Монтажный шаблон: 86 мм x 93 мм;

Вес лебедки (с тросом):

DV-4500i : 14.2 кг

DV-3500i : 13.9 кг

DV-2500i : 13.5 кг

Вес с упаковкой:

DV-4500i : 18.2 кг

DV-3500i : 17.9 кг

DV-2500i : 17.5 кг

Размеры коробки, (Д x Ш x В): 470 x 280 x 200 мм

Максимальное тяговое усилие по слоям троса:

	DV-4500i		DV-3500i		DV-2500i	
Слой троса	Макс. усилие, кг / lb	Остаток троса на барабане, м	Макс. усилие, кг / lb	Остаток троса на барабане, м	Макс. усилие, кг / lb	Остаток троса на барабане, м
1	2 041 / 4 500	2.4	1 588 / 3 500	2.7	1 134 / 2 500	3.1
2	1 688 / 3 722	5.3	1 340 / 2 954	6.0	975 / 2 149	6.7
3	1 440 / 3 174	8.7	1 159 / 2 555	9.7	855 / 1 885	10.8
4	1 255 / 2 766	12.6	1 021 / 2 251	13.9	761 / 1 678	15.2
5	1 112 / 2 451	15.2	913 / 2 012	15.2	-	-

Скорость намотки и потребление тока (1-й слой троса):

	DV-4500i			DV-3500i			DV-2500i		
Усилие, кг / lb	Скорость, м/мин	Сила тока, А 12В	24В	Скорость, м/мин	Сила тока, А 12В	24В	Скорость, м/мин	Сила тока, А 12В	24В
0	6.5	25	10	6.5	25	10	5.0	30	10
454 / 1 000	5.0	110	55	5.0	110	55	3.5	80	55
907 / 2 000	3.6	210	95	3.6	200	100	2.3	150	115
1 134 / 2 500	3.2	240	110	3.2	230	115	1.3	200	140
1 361 / 3 000	2.5	270	120	2.5	260	140	-	-	-
1 588 / 3 500	1.8	290	140	1.8	300	180	-	-	-
1 814 / 4 000	1.4	310	155	-	-	-	-	-	-
2 041 / 4 500	0.4	330	170	-	-	-	-	-	-

РАЗМЕРЫ мм [дюймы]:

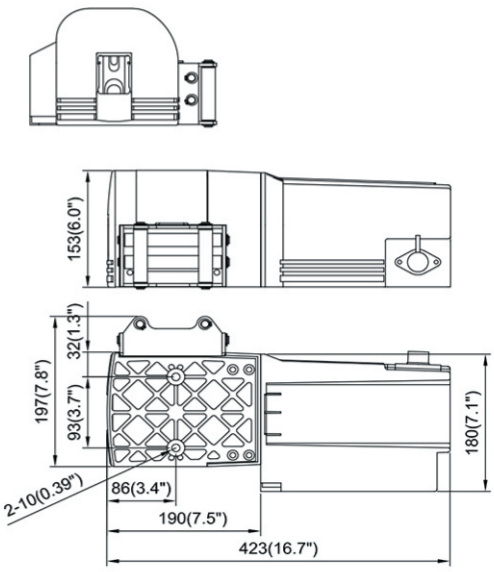

Пульт радиоуправления

PN 881262 RF-24C для автомобильных лебедок с 6-контактным разъемом

PN 880609 RF-24A для автомобильных лебедок с 3-контактным разъемом

Пульт дистанционного радиоуправления COMEUP передает цифровой сигнал на частоте 2,4 ГГц, обеспечивая надежную связь без помех на расстоянии до 27м (90'). Когда несколько устройств используются в одной рабочей зоне, у потребителей практически не будет никаких помех или задержки срабатывания. Двусторонняя связь обеспечивает подтверждение при получении сигнала и не требует ручной настройки. Радиоуправление легко устанавливается по принципу plug-and-play (подключи и работай), оно готово к работе через несколько секунд. Каждый передатчик автоматически устанавливает и поддерживает связь с сопряженным блоком. Пользователю не нужно беспокоиться о том, что кто-то еще использует ту же самую частоту.

- Работает с любыми автомобильными лебедками на 12 В или на 24 В, управляемыми контакторами.
- Беспроводная передача работает на частоте 2,4 ГГц работает в радиусе 27 м (90'), а функция защиты от помех позволяет свободно перемещаться в этом пространсиве независимо от наличия препятствий.
- Стильный и эргономичный дизайн радиопульта, удобный для ладони.
- Для включения питания кнопку необходимо удерживать в течение 5 секунд (для защиты от непреднамеренного включения).
- Если в течение 5 минут оператор не выполняет никаких действий, питание выключается автоматически в целях безопасности и продления срока службы батареи.
- Передатчик может быть перекодирован самостоятельно, что упрощает установку и замену радиомодулей.
- Соответствует международному стандарту – европейской директиве 2004/108/EC по электромагнитной совместимости.

ТЕХНИЧЕСКИЕ ХАРАКТЕРИСТИКИ:

Частота: 2.4 ГГц

Радиус действия: до 27 м

Светодиодный индикатор:

Зеленый свет - Включено;

Красный свет - Работа лебедки;

Моргает зеленый - Слабый заряд батареи;

Моргает красный - Слабый радиосигнал.

Приемник: питание 3 В литиевая батарея, вес: 60 г

Передатчик: постоянный ток 8-24В, 7,5А; вес: 150 г

Условия гарантии: гарантия сроком 1 год - при отсутствии видимых повреждений корпуса, нарушающих его целостность.

РАЗМЕРЫ мм (дюймы):

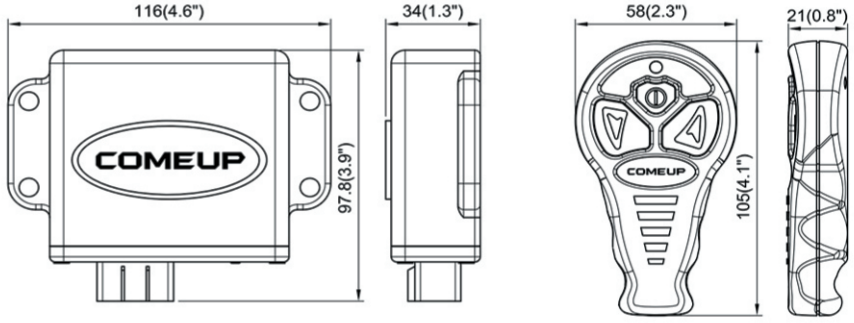

PN 883436 Набор аксессуаров средний

Разработан для лебедок с тяговым усилием 4 309 кг / 9 500 lb

Включает:

- Блок-полиспаст на 10 000 кг / 22 000 lb макс. нагрузки, PN 881079
- Корозащитная стропа 100 мм x 2,4 м , PN 881091
- Стропа 75 мм x 9 м на 9 800 кг / 21 000 lb, PN 881090
- 2 Шакла, 33 мм (4/3") PN 883440
- Перчатки, PN 883437
- Сумка, PN 883439

PN 883438 Набор аксессуаров тяжелый

Разработан для лебедок с тяговым усилием 6 803 кг / 15 000 lb

Включает:

- Блок-полиспаст на 13 610 кг / 30 000 lb макс. нагрузки, PN 881082
- Корозащитная стропа 100 мм x 2,4 м , PN 881091
- Стропа 75 мм x 9 м на 9 800 кг / 21 000 lb, PN 881090
- 2 Шакла, 33 мм (4/3") PN 883440
- Цепь с 2-мя крюками 3м x 8мм, PN 881096
- Перчатки, PN 883437
- Сумка, PN 883439

Аксессуары и комплектующие к лебедкам

COMEUP WINCH

Соленоид постоянного тока

PN 881077 (12В), PN 881078 (24В)
для DV-2500i/3500i/4500i

Электрические разъемы

PN 881075 50A
PN 881076 175A

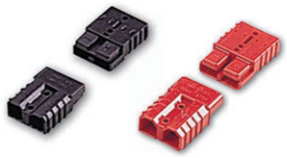

Герметичные контакторы

PN 881355 (12В) / PN 881356 (24В)
400A, для DV-9/9s/9i/9si/12 light/12s light/ 12/15/18, Seal Gen2 9.5/9.5s/9.5rs/9.5i/ 9.5si/9.5rsi/12.5/12.5s/12.5rs/16.5/16.5s/16.5rs, Cap 9.0s, Blazer, Seal MadX 8.0s, Walrus 18.0/22.0
PN 881357 (12В) 250A, для DV-6/6s/6s carry
PN 883402 (12В) / PN 883403 (24В)
DES-5012 500A - для спортивных лебедок

Пульты ДУ

PN 880295 для DV-2500i/3500i/4500i
PN 880025 для DV-6/6s/6s carry on
PN 880126 для Seal Gen2 9.5/9.5s/9.5rs/9.5i/ 9.5si/9.5rsi/12.5/12.5s/12.5rs/16.5/16.5s/16.5rs, DV-9/9s/9i/9si/12 light/12s light/12/15/18, Cap 9.0s, Blazer, Seal MadX 8.0s (со встроенным светодиодным индикатором перегрева мотора)
PN 881671 for Walrus 18.0/22.0 (со встроенным светодиодным индикатором перегрева мотора и военным разъемом)

Блоки-полиспаст

PN 881079 Макс. нагрузка 10 000 кг / 22 000 lb для DV-6/6s/6s carry on, DV-9/9s/9i/9si, Seal Gen2 9.5/9.5s/9.5rs/9.5i/9.5si/9.5rsi , Cap 9.0s, Blazer, Seal MadX 8.0s
PN 881080 Макс. нагрузка 5 000 кг / 11 000 lb для DV-2500i/3500i/4500i
PN 881082 Макс. нагрузка 13 610 кг / 30 000 lb для DV-12 light/12s light/12/15, Seal Gen2 12.5/12.5s/12.5rs

Установочные площадки

PN 881083 Установочная площадка для DV-6 Long drum, DV-9/9s/9i/9si, Seal Gen2 9.5/9.5s/9.5rs/9.5i/9.5si/9.5rsi
PN 881085 Установочная площадка для DV-12/15
PN 882264 адаптер в квадрат 2" для DV-6s carry on

ESC-1250 Мотор для лебедки

PN 883157 7.0 л.с. 12В, 5000 об. мин
используется для спортивных лебедок

Ограничитель троса

PN 883399 для синтетического троса диаметром 10/11 мм, защищает клюз от крюка при полной смотке

Синтетический трос

PN 883325 без крюка, для Seal Gen2 16.5s/16.5rs
длина 25 м (82') и диаметр 12.7 мм (1/2") для электрических лебедок с максимальным тяговым усилием 7 484 кг (16 500 lb).

PN 883248 без крюка, для Seal Gen2 9.5s/9.5rs/9.5si/9.5rsi, DV-9s/9si, Seal MadX 8.0
длина 30,5 м (100') и диаметр 10 мм (3/8") для электрических лебедок с максимальным тяговым усилием 4 309 кг (9 500 lb).

PN 883285 без крюка, для Seal Gen2 12.5s/12.5rs, DV-12s light
длина 25 м (82') и диаметр 11 мм (7/16") для электрических лебедок с максимальным тяговым усилием 5 670 кг (12 500 lb).

PN 883261 без крюка, для Cap 9.0s
длина 15,2 м (50') и диаметр 10 мм (3/8") для электрических лебедок с максимальным тяговым усилием 4 082 кг (9 000 lb).

PN 883274 без крюка, для DV-6s/6s carry on
длина 24,4 м (80') и диаметр 6,3 мм (1/4") для электрических лебедок с максимальным тяговым усилием 2 268 кг (5 000 lb).

PN 883413 без крюка, для Utility Winch 5000si
длина 15,2 м (50') и диаметр 6,3 мм (1/4") для электрических лебедок с максимальным тяговым усилием 2 268 кг (5 000 lb).

Стальной трос с крюком

PN 881246 11.1 мм x 27.1 м (7/16" x 89') для DV-15
PN 880052 9.5 мм x 38.1 м (3/8" x 125') для DV-12
PN 881522 9.5 мм x 25 м (3/8" x 82') для DV-12 light, Seal Gen2 12.5
PN 880112 8.7 мм x 30.5 м (11/32" x 100') для Seal Gen2 9.5/9.5i
PN 880010 8.3 мм x 30.5 м (21/64" x 100') для DV-9/9i
PN 882329 7.1 мм x 24.4 м (9/32" x 80') для DV-6 Std. drum
PN 882330 7.1 мм x 30.5 м (9/32" x 100') для DV-6 Long drum
PN 880305 6.3 мм x 15.2 м (1/4" x 50') for DV-4500i
PN 880298 5.5 мм x 15.2 м (7/32" x 50') для DV-3500i
PN 880288 4.8 мм x 15.2 м (3/16" x 50') для DV-2500i

Аксессуары и комплектующие к лебедкам

Стальной трос

PN 881929 12.7 мм x 25 м (1/2" x 82') для DV-18
PN 882027 11,1 мм x 27,4 м (7/16" x 90')
для Seal Gen2 16.5
PN 883082 12.7 мм x 25 м (1/2" x 82'), 6 x 29 – IWRC
(прочность на разрыв 126.4 кН) для Walrus 22
PN 883081 11,1 мм x 27 м (7/16" x 89')), 6 x 29 – IWRC
(прочность на разрыв 100.7 кН) для Walrus 18

Крюк

PN 882477 такелажный крюк для
Seal Gen2 9.5s/9.5rs/9.5rsi/
Seal Gen2 12.5s/12.5rs/
Seal Gen2 16.5rs,
DV-9s/9si/12s light, Cap 9.0s,
Seal MadX 8.0s, Blazer
PN 881996 крюк-карабин 1/2" для DV-18,
Seal Gen2 16.5, Walrus 18.0/22.0
PN 881995 крюк-карабин 3/8" для DV-6s/6s carry on
PN 881997 крюк-карабин 5/16" для Utility Winch 5000si

Шакл

PN 881092 диаметр пальца 22 мм, (3/4")
PN 883440 диаметр пальца 33 мм, (4/3")

Съемный блок управления

PN 881164 (12В) для DV-9/9s/12 light/12s light/12/15/18,
Seal Gen2 9.5/9.5s/12.5/12.5s/16.5/16.5s, Cap 9.0s,
Seal MadX 8.0s
PN 881165 (24В)для DV-9/9s/12 light/12s light/12/15/18,
Seal Gen2 16.5/16.5s
PN 882780 (12В) для Seal Gen2 9.5rs/12.5rs/16.5rs,
с встроенным приемником радиоуправления
PN 882781 (24В) for Seal Gen2 16.5rs
с встроенным приемником радиоуправления
PN 882242 (12 В) с рукояткой для DV-6s carry on
PN 882265 (12 В) с рукояткой для DV-6 Std. drum, DV-6s
PN 882398 (12 В) для DV-6 Long drum

Пневматический выключатель свободной размотки

PN 883036 для Seal Gen2
9.5/9.5s/9.5rs/9.5i/9.5si/9.5rsi/12.5/12.5s/12.5rs,
Seal MadX 8.0s

Поворотный выключатель свободной размотки

PN 883236 для Seal Gen2 9.5/9.5s/9.5rs/9.5i/9.5si/9.5rsi;
Seal Gen2 12.5/12.5s/12.5rs

Кнопка аварийного отключения питания на 400 А

PN 881668 400A

Выключатель питания на 500 А

PN 881097 2 позиции Вкл/Выкл, 12В, 500 А
для лебедок Seal Gen2/DV/Cap

Интегрированный блок управления

PN 881160 (12В) / **PN 881161** (24В)
для DV-9i /9si
PN 882681 (12В) для Seal Gen2 9.5i/9.5si
PN 882685 (12В) для Seal Gen2 9.5rsi
с встроенным приемником радиоуправления

Роликовые направляющие

PN 880289 просвет 63 мм для
DV-2500i/3500i/4500i
PN 880066 просвет179 мм для DV-12/15/18,
Seal Gen2 9.5/9.5i/12.5/16.5
PN 880096 просвет109 мм для DV-6 Std. drum
PN 880023 просвет 210 мм для DV-6 Long drum,
DV-9/9i/12 ligh, Seal Gen2 9.5/9.5i/12.5
PN 882990 просвет 179 мм для Walrus 18.0
PN 883088 просвет 229 мм для Walrus 22.0

Клюз для синтетического троса

PN 881061 просвет 184 мм для Seal Gen2
9.5s/9.5rs/9.5si/9.5rsi/12.5s/12.5rs/16.5s/16.5rs,
DV-9s/9si/12s light
PN 882152 просвет 112 мм для Cap 9.0s,
DV-6s/6s carry on
PN 882697 просвет 265 мм для Blazer
PN 883411 для Utility Winch 5000si
PN 883187 просвет 275(Ш) x 25(В) мм /
PN 883188 просвет 275(Ш) x 50(В) мм
для лебедок Blazer

Эксклюзивный клюз Elite

PN 883377 просвет184 мм для дебедок MadX

Клюзы синие COMEUP RACE TEAM

PN 883042 просвет 82 мм для лебедок с коротким
барабаном, 6" между крепежными болтами
PN 883043 просвет 133 мм для лебедок
с коротким барабаном, 8" между
крепежными болтами
PN 883063 просвет 184 мм для лебедок
с коротким барабаном, 6" между
крепежными болтами

Тросоукладчики

PN 881087 204 мм для DV-12/15
PN 882038 184 мм для DV-18
PN 883091 330 мм для Walrus 20.0
PN 883090 280 мм для Walrus 18.0

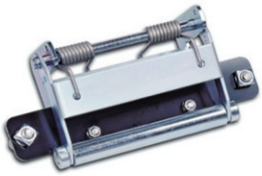

Удлинительная стропа

Позволяет удлинить трос лебедки для вытаскивания автомобиля и буксировки.
PN 881090 Удлинительная стропа 75 мм x 9 м,
прочность 9 800 кг / 21 600 lb

Корозащитная стропа

Корозащитная стропа предназначена для защиты ствола живого дерева от повреждений при использовании его в качестве якоря, но также может быть удобна для крепления троса лебедки почти к любой анкерной точке.
PN 881091 Корозащитная стропа 100 мм x 2,4 м
(4"x 8'), прочность 13 610 кг / 30 000 lb

Walrus/ Seal Gen2/Cap/MadX/Blazer

Модель лебедки	Walrus		Seal Gen2												Cap	MadX	Blazer
	22.0	18.0	16.5	16.5s	16.5rs	12.5	12.5s	12.5rs	9.5	9.5s	9.5rs	9.5i	9.5si	9.5rsi	9.0s	8.0s	
Макс. Тяга, фунты	22 000	18 000	16 500	16 500	16 500	12 500	12 500	12 500	9 500	9 500	9 500	9 500	9 500	9 500	9 000	8 000	8 000
Проводной пульт ДУ	●	●	●	●	●	●	●	●	●	●	●	●	●	●	●	●	●
Блок управления 12 В	-	●	●	●	●	●	●	●	●	●	●	●	●	●	●	●	●
24 В	●	●	●	●	●	-	-	-	-	-	-	-	-	-	-	-	-
Стальной трос с крюком	●	●	●	-	-	●	-	-	●	-	-	●	-	-	-	-	-
Синтетический трос с крюком	-	-	-	●	●	-	●	●	-	●	●	-	●	●	●	●	●
Роликовые направляющие	●	●	●			●	-	-	●	-	-	●	-	-	-	-	-
Клюз	-	-	-	●	●	-	●	●	-	●	●	-	●	●	●	●	●
Прерыватель тока	◎	◎	◎	◎	◎	◎	◎	◎	◎	◎	◎	◎	◎	◎	◎	◎	◎
Силовые кабели	●	●	●	●	●	●	●	●	●	●	●	●	●	●	●	●	●
Ремень крюка	●	●	●	●	●	●	●	●	●	●	●	●	●	●	●	●	●
Тросоукладчик	●	●	-	-	-	-	-	-	-	-	-	-	-	-	-	-	-
Блок-полиспаст	-	-	-	-	-	◎	◎	◎	◎	◎	◎	◎	◎	◎	◎	◎	◎
Установочная площадка	-	-	-	-	-	-	-	-	◎	◎	◎	◎	◎	◎	-	-	-
Набор принадлежностей	-	-	-	-	-	◎	◎	◎	◎	◎	◎	◎	◎	◎	◎	◎	◎
Радиоуправление	-	-	◎	◎	встроено	◎	◎	встроено	◎	◎	встроено	◎	◎	встроено	◎	◎	◎
Ограничитель троса	-	-	-	◎	◎	-	◎	◎	-	◎	◎	-	◎	◎	◎	◎	◎
Ручка размотки	-	-	◎	◎	◎	◎	◎	◎	◎	◎	◎	◎	◎	◎	-	-	-
Пневмороспуск	-	-	-	-	-	◎	◎	◎	◎	◎	◎	◎	◎	◎	-	◎	●

Лебедки серии DV / Универсальные лебедки

Модель лебедки	DV-											Utility Winch 5000si	4500i	DV- 3500i	2500i
	18	15	12	12 light	12s light	9	9s	9i	9si	6	6s	6s carry on				
Макс. Тяга, фунты	18 000	15 000	12 000	12 000	12 000	9 000	9 000	9 000	9 000	6 000	6 000	6 000	5 000	4 500	3 500	2 500
Проводной пульт ДУ	●	●	●	●	●	●	●	●	●	●	●	●	-	●	●	●
Блок управления 12 В	●	●	●	●	●	●	●	●	●	●	●	●	встроен	встроен	встроен	встроен
24 В	●	●	●	●	●	●	●	●	●	-	-	-	-	встроен	встроен	встроен
Стальной трос с крюком	●	●	●	●	-	●	-	●	-	●	-	-	-	●	●	●
Синтетический трос с крюком	-	-	-	-	●	-	●	-	●	-	●	●	●	-	-	-
Роликовые направляющие	●	●	●	●	-	●	-	●	-	●	-	-	-	●	●	●
Клюз	-	-	-	-	●	-	●	-	●	-	●	●	●	-	-	-
Прерыватель тока	◎	◎	◎	◎	◎	◎	◎	◎	◎	◎	◎	◎	●	●	●	●
Силовые кабели	●	●	●	●	●	●	●	●	●	●	●	●	●	●	●	●
Ремешок	●	●	●	●	●	●	●	●	●	●	●	●	●	●	●	●
Тросоукладчик	◎	◎	◎	-	-	-	-	-	-	-	-	-	-	-	-	-
Блок-полиспаст	-	◎	◎	◎	◎	◎	◎	◎	◎	◎	◎	◎	◎	◎	◎	◎
Установочная площадка	-	◎	◎	-	-	◎	◎	◎	◎	◎	◎	◎	◎	◎	◎	◎
Набор принадлежностей	-	◎	◎	◎	◎	◎	◎	◎	◎	◎	◎	◎	◎	◎	◎	◎
Радиоуправление	◎	◎	◎	◎	◎	◎	◎	◎	◎	◎	◎	◎	встроено	◎	◎	◎
Ограничитель троса	-	-	-	-	◎	-	◎	-	◎	-	-	-	-	-	-	-

● В стандартной комплектации ◎ Доступная опция

COMEUP
WINCH

ЛЕБЕДКИ ДЛЯ ATV/UTV

Серия Cub

Тяговое усилие 907 - 1 361 - 1 814 кг
(2 000 - 3 000 - 4 000 lb)

1. Высокоэффективный герметичный электродвигатель на постоянных магнитах с низким потреблением тока
2. Механический тормоз на главном валу дублируется электродинамическим тормозом для 100%-ной надежности
3. Стальной трехступенчатый планетарный редуктор обеспечивает передачу высокого крутящего момента
4. Механизм свободной размотки со стопорящейся кольцевой шестерней позволяет быстро и легко разматывать трос
5. Герметичный контактор выдерживает большой ток и долгую работу в непрерывном режиме

COMEUP выпускает полный спектр лебедок для ATV/UTV. Лебедки COMEUP – это всегда лучший выбор для тех, кому нужно преодолевать препятствия на пути, выбираться из грязи и снега. Серия Cub, разработанная специально для мотовездеходов, отличается живучестью и надежностью благодаря прочному трехступенчатому планетарному редуктору, компоновке с центральным расположением барабана, герметичному контактору, механическому тормозу на главном валу и удобному переключателю свободной размотки. Если вы ищете мощную и надежную лебедку, чтобы добавить вашему квадроциклу уверенности и большей проходимости – у нас есть то, что вам нужно.

Соответствие стандартам:
Директива 2006/42/EC на машины и механизмы
Директива 2004/108/EC по электромагнитной совместимости

Команда COMEUP – победитель фестиваля «День Квадроциклиста - 2013»

COMEUP LIMITED LIFETIME WARRANTY

- Ограниченная бессрочная гарантия на механические компоненты.
- Ограниченная гарантия 1 год на электрические компоненты.

Переносная лебедка с тяговым усилием 1 814 кг (4 000 lb)

Внимание: клюз крепится к площадке

Cub 4s carry on PN 123930 (12В)
(с синтетическим тросом, клюзом, пультом ДУ и адаптером 2")

ТЕХНИЧЕСКИЕ ХАРАКТЕРИСТИКИ:

Максимальное тяговое усилие: 1 814 кг (4 000 lb) на первом слое троса

Мотор: 800 Вт / 1.0 л.с. 12 В с постоянными магнитами

Тип редуктора: 3-х ступенчатый планетарный, 191:1

Размотка: фиксатор и вращающаяся кольцевая шестерня

Тормоз двойной: механический и электромагнитный

Конструкция лебедки: алюминиевая со стальным барабаном

Размер барабана: 55 мм x 119 мм (2.2" x 4.7")

Управление: пульт ДУ с кабелем длиной 3м

Трос: синтетический трос 5,5 мм x 15,2 м

Рекомендованная батарея: от 550 CCA

Кабели подключения: силовые кабели длиной 1.8 м с разъемом

Монтажный шаблон: 76 x 168 мм

Вес лебедки (с тросом): 12,2 кг

Вес с упаковкой: 19,1 кг

Размеры коробки, (Д x Ш x В): 410 x 200 x 345 мм

Максимальное тяговое усилие по слоям троса:

Слой троса	Макс. усилие, кг / lb	Остаток троса на барабане, м
1	1 814 / 4 000	4.0
2	1 535 / 3 385	8.8
3	1 331 / 2 933	14.2
4	1 174 / 2 588	15.2

Скорость намотки и потребление тока (1-й слой троса):

Усилие, кг / lb	Скорость намотки, м/мин	Сила тока, А 12В
0	6.0	15
454 / 1 000	3.4	70
907 / 2 000	2.9	120
1 361 / 3 000	2.4	180
1 814 / 4 000	2.0	230

РАЗМЕРЫ мм [дюймы]:

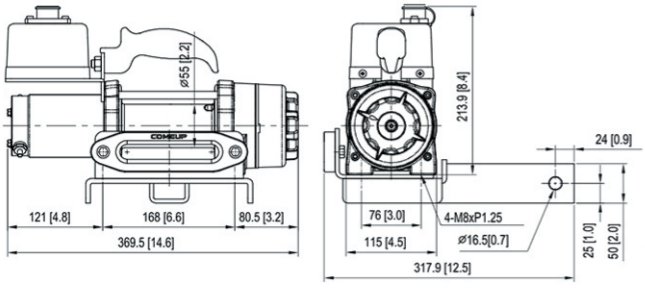

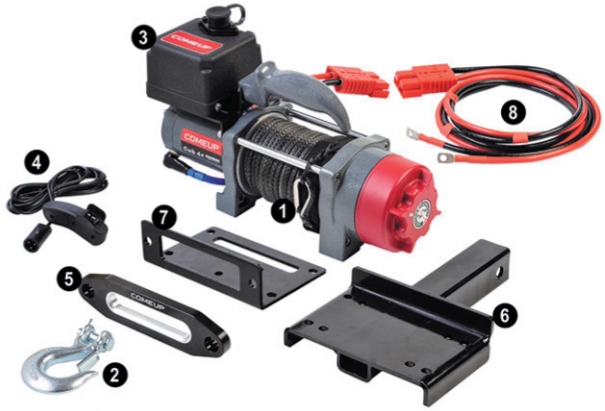

Комплект переносной лебедки:

1. Синтетический трос 5,5 мм x 15,2 м, PN 881993
2. Крюк, PN 881997
3. Блок управления с ручкой, PN 882239
4. Пульт ДУ с кабелем 3 м, PN 881305
5. Клюз под синтетический трос, PN 881072
6. Площадка-адаптер 2", PN 882241
7. Установочная площадка, PN 880269
8. Комплект проводов подключения, PN 882252
9. Монтажный комплект, PN 882369

Лебедки Cub с тяговым усилием 1 814 кг (4 000 lb)

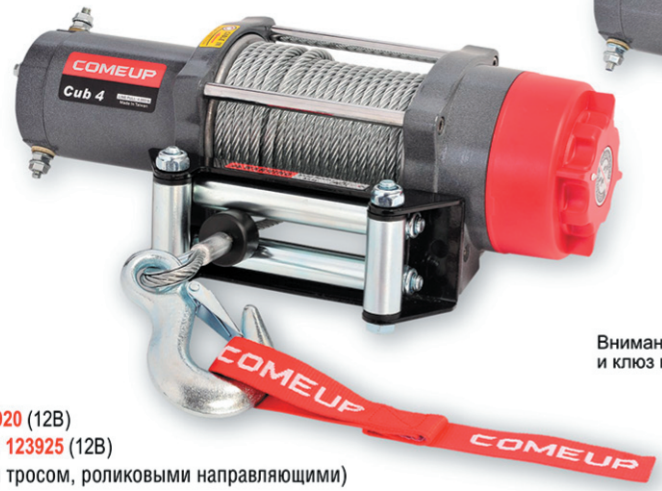

Cub 4 **PN 123920** (12В)
Cub 4 **EAC PN 123925** (12В)
(со стальным тросом, роликовыми направляющими)

Внимание: роликовые направляющие
и клюз не крепятся к лебедке

Cub 4s **PN 129410** (12В)
Cub 4s **EAC PN 129415**(12В)
(с синтетическим тросом, клюзом)

ТЕХНИЧЕСКИЕ ХАРАКТЕРИСТИКИ:

Максимальное тяговое усилие: 1 814 кг (4 000 lb) на первом слое троса
Мотор: 800 Вт / 1.0 л.с. 12 В с постоянными магнитами
Тип редуктора: 3-х ступенчатый планетарный, 191:1
Свободная размотка: фиксатор и вращающаяся кольцевая шестерня
Тормоз двойной: механический и электромагнитный
Конструкция лебедки: алюминиевая со стальным барабаном
Размер барабана: 55 мм x 119 мм (2.2" x 4.7")
Управление: переключатель на руле
Трос:
Cub 4 - стальной гальванизированный трос 5,5 мм x 15,2 м
Cub 4s - синтетический трос 5,5 мм x 15,2 м
Рекомендованная батарея: от 550 CCA
Кабели подключения: силовые кабели длиной 1.8 м
Монтажный шаблон: 76 x 168 мм
Вес лебедки (с тросом):
Cub 4 - 8,9 кг
Cub 4s - 8 кг
Вес с упаковкой:
Cub 4 - 13,1 кг
Cub 4s - 12 кг
Размеры коробки, (Д x Ш x В): 380 x 362 x 144 мм

Максимальное тяговое усилие по слоям троса:

Слой троса	Макс. усилие, кг / lb	Остаток троса на барабане, м
1	1 814 / 4 000	4.0
2	1 535 / 3 385	8.8
3	1 331 / 2 933	14.2
4	1 174 / 2 588	15.2

Скорость намотки и потребление тока (1-й слой троса):

Усилие, кг / lb	Скорость намотки, м/мин	Сила тока, А 12В
0	6.0	15
227 / 500	3.9	45
454 / 1 000	3.4	70
680 / 1 500	3.1	90
907 / 2 000	2.9	120
1 134 / 2 500	2.7	150
1 361 / 3 000	2.4	180
1 588 / 3 500	2.2	210
1 814 / 4 000	2.0	230

РАЗМЕРЫ мм [дюймы]:

(Cub 4)

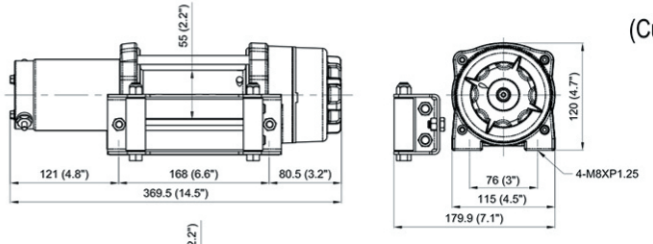

(Cub 4s)

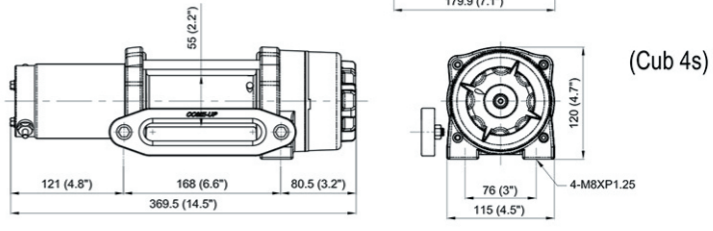

Лебедки Cub с тяговым усилием 1 361 кг (3 000 lb)

Cub 3 **PN 123561** (12В)
Cub 3 **EAC PN 123565** (12В)
(со стальным тросом, роликовыми направляющими)

Внимание: роликовые направляющие
и клюз не крепятся к лебедке

Cub 3s **PN 129300** (12В)
Cub 3s **EAC PN 129310** (12В)
(с синтетическим тросом, клюзом)

ТЕХНИЧЕСКИЕ ХАРАКТЕРИСТИКИ:

Максимальное тяговое усилие: 1 361 кг (3 000 lb) на первом слое троса
Мотор: 800 Вт / 1.0 л.с. 12 В с постоянными магнитами
Тип редуктора: 3-х ступенчатый планетарный, 138,5:1
Свободная размотка: фиксатор и вращающаяся кольцевая шестерня
Тормоз двойной: механический и электромагнитный
Конструкция лебедки: алюминиевая со стальным барабаном
Размер барабана: 55 мм x 75 мм (2.2" x 3")
Управление: переключатель на руле
Трос:
Cub 3 - стальной гальванизированный трос 4,8 мм x 15,2 м
Cub 3s - синтетический трос 4,8 мм x 15,2 м
Рекомендованная батарея: от 550 CCA
Кабели подключения: силовые кабели длиной 1.8 м
Монтажный шаблон: 76 x 124 мм
Вес лебедки (с тросом):
Cub 3 - 8,2 кг
Cub 3s - 7,2 кг
Вес с упаковкой:
Cub 3 - 12,5 кг
Cub 3s - 11,5 кг
Размеры коробки, (Д x Ш x В): 349 x 331 x 144 мм

Максимальное тяговое усилие по слоям троса:

Слой троса	Макс. усилие, кг / lb	Остаток троса на барабане, м
1	1 361 / 3 000	2.8
2	1 173 / 2 585	6.1
3	1 030 / 2 271	9.9
4	918 / 2 025	14.1
5	829 / 1 827	15.2

Скорость намотки и потребление тока (1-й слой троса):

Усилие кг / lb	Скорость намотки, м/мин	Сила тока, А 12В
0	6.8	25
227 / 500	5.7	45
454 / 1 000	4.8	75
680 / 1 500	3.8	105
907 / 2 000	3.0	140
1 134 / 2 500	2.5	180
1 361 / 3 000	2.0	230

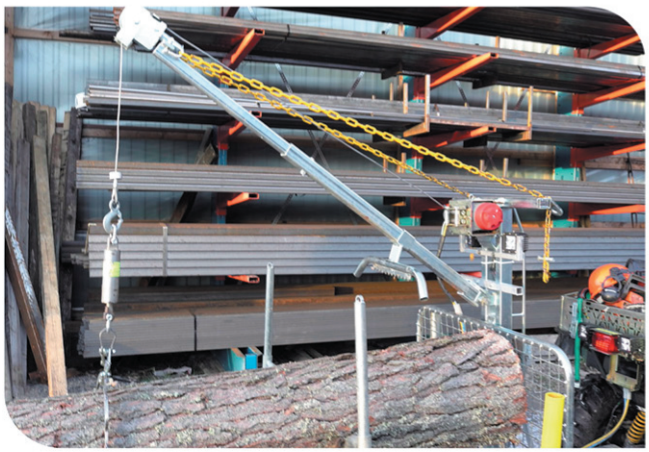

РАЗМЕРЫ мм [дюймы]:

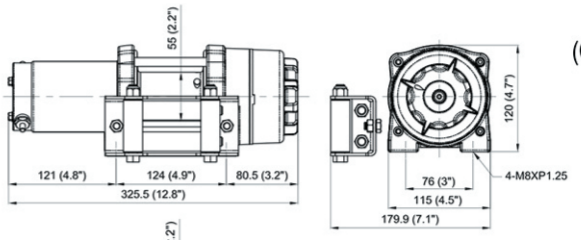

(Cub 3)

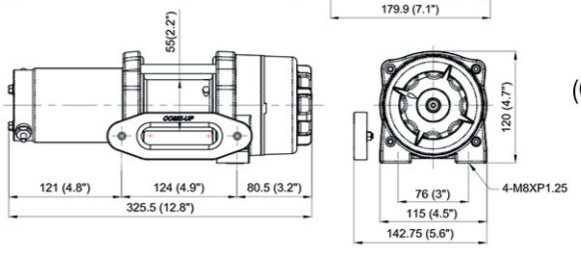

(Cub 3s)

Лебедки Cub с тяговым усилием 907 кг (2 000 lb)

Cub 2 **PN 122012** (12В)
Cub 2 **EAC PN 122010** (12В)
(со стальным тросом, роликовыми направляющими)

Внимание: роликовые направляющие и клюз не крепятся к лебедке

Cub 2s **PN 122112** (12В)
Cub 2s **EAC PN 122110** (12В)
(с синтетическим тросом, клюзом)

ТЕХНИЧЕСКИЕ ХАРАКТЕРИСТИКИ:

Максимальное тяговое усилие: 907 кг (2 000 lb) на первом слое троса
Мотор: 600 Вт / 0.8 л.с. 12 В с постоянными магнитами
Тип редуктора: 3-х ступенчатый планетарный, 103:1
Свободная размотка: вращающаяся кольцевая шестерня
Тормоз двойной: механический и электромагнитный
Конструкция лебедки: алюминиевая со стальным барабаном
Размер барабана: 38 мм x 75 мм (1.5" x 3.0")
Управление: переключатель на руле
Трос:
Cub 2 - стальной гальванизированный трос 4 мм x 15,2 м
Cub 2s - синтетический трос 4 мм x 15,2 м
Рекомендованная батарея: от 550 CCA
Кабели подключения: силовые кабели длиной 1.8 м
Монтажный шаблон: 76 x 124 мм
Вес лебедки (с тросом):
Cub 2 - 6,5 кг
Cub 2s - 6 кг
Вес с упаковкой:
Cub 2 - 10 кг
Cub 2s - 9 кг
Размеры коробки, (Д x Ш x В): 296 x 223 x 140 мм

Максимальное тяговое усилие по слоям троса:

Слой троса	Макс. усилие, кг / lb	Остаток троса на барабане, м
1	907 / 2 000	2.4
2	762 / 1 680	5.3
3	657 / 1 448	8.6
4	577 / 1 272	12.4
5	515 / 1 135	15.2

Скорость намотки и потребление тока (1-й слой троса):

Усилие, кг / lb	Скорость намотки, м/мин	Сила тока, А 12В
0	6.1	20
302 / 666	4.6	50
605 / 1 334	3.1	100
907 / 2 000	2.0	150

РАЗМЕРЫ мм [дюймы]:

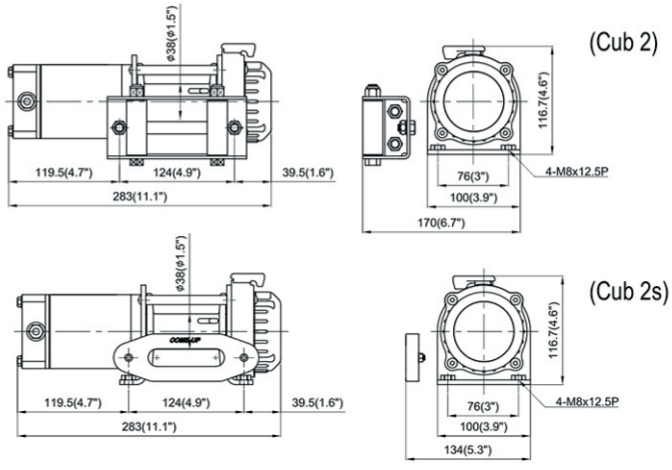

Аксессуары и комплектующие для лебедок Cub

Радиоуправление

PN 881286 2.4 ГГц дистанция до 27 м, RF-24D
для лебедок Cub 2/2s/3/3s/4/4s/4s carry on

Роликовые направляющие

PN 880231 65 мм просвет для Cub 2/3
PN 880132 109 мм просвет для Cub 4

Клюзы под синтетику

PN 881071 82 мм просвет для Cub 2s/3s
PN 881072 108 мм просвет для Cub 4s/4s carry on

Проводной пульт ДУ с разъемом

PN 881305 + PN 881004 для Cub 2/2s/3/3s/4/4s
PN 881305 для Cub 4s carry on

Контактор

PN 881385 250A, 12В для Cub 2/2s3/3s/4/4s/4s carry on

Переключатель на руле

PN 881003 переключатель с проводом для Cub 2/2s/3/3s/4/4s

Разъем

PN 881075 50A, для Cub 2/2s/3/3s/4/4s/4s carry on

Контактор

PN 881037 контактор 12В, для Cub 2/2s/3/3s/4/4s

Блок-полиспаст

PN 881080 Макс. нагрузка 5 000 кг / 11 000 lb для Cub 4/4s/4s carry on
PN 881081 Макс. нагрузка 2 700 кг / 6 000 lb для Cub 2/2s/3/3s

Стальной трос с крюком

PN 881954 трос 4,8 мм x 15,2 м с ограничителем для Cub 3
PN 880257 трос 4 мм x 15,2 м с ограничителем для Cub 2
PN 881955 трос 5,5 мм x 15,2 м с ограничителем для Cub 4

Синтетический трос с крюком

PN 881952 для Cub 3s - 15,2 м x 4,8 мм
PN 881953 для Cub 4s - 15,2 м x 5,5 мм
PN 881993 для Cub 4s carry on - 15,2 м x 5,5 мм
PN 881065 для Cub 2s - 15,2 м x 4 мм

Крюк

PN 881997 5/16" для Cub 4s carry on

Держатель радиопульта на руле

- Оригинальное составное крепление
- Держатель радиопульта PN 881861
- Держатель радиопульта + радиопульт RF-24E PN 881776 2.4 Ггц с дистанцией 27 м для Cub 2/2s/3/3s/4/4s/4s carry on

Комплектующие и аксессуары лебедок серии Cub

Модель лебедки	Cub 2	Cub 2s	Cub 3	Cub 3s	Cub 4	Cub 4s	Cub 4s carry on
Тяговое усилие кг	907	907	1361	1 361	1 814	1 814	1 814
lb	2 000	2 000	3 000	3 000	4 000	4 000	4 000
Переключатель на руле	●	●	●	●	●	●	-
Блок соленоидов	●	●	●	●	●	●	-
Стальной трос с крюком	●	-	●	-	●	-	-
Синтетический трос с крюком	-	●	-	●	-	●	●
Роликовые направляющие	●	-	●	-	●	-	-
Клюз	-	●	-	●	-	●	●
Переключатель на руле	●	●	●	●	●	●	-
Монтажный комплект	●	●	●	●	●	●	●
Установочная площадка	◎	◎	◎	◎	◎	◎	●
Ремень для крюка	●	●	●	●	●	●	●
Радиоуправление	◎	◎	◎	◎	◎	◎	◎
Пульт ДУ	◎	◎	◎	◎	◎	◎	●
Блок-полиспаст	◎	◎	◎	◎	◎	◎	◎

● Входит в комплект поставки ◎ Дополнительный аксессуар

COMEUP WINCH

ПРОФЕССИОНАЛЬНЫЕ ЛЕБЕДКИ

ГИДРАВЛИЧЕСКИЕ ТЯГОВЫЕ ЛЕБЕДКИ

Гидравлические лебедки COMEUP предназначены для установки на эвакуаторы и спасательные машины, тягачи, полноприводные грузовики и другую специальную технику. Гидравлические лебедки COMEUP приводятся в действие гидронасосом, подключенным к трансмиссии автомобиля через коробку отбора мощности. Лебедки оснащены профессиональной гидравлической системой и рассчитаны на продолжительную повседневную работу. Отличаются высокой мощностью, экономичностью, надежностью, умеренной массой, регулируемой скоростью троса и отличной производительностью. Лебедки оснащены механическим и гидравлическим тормозом, дублирующими друг друга. При этом каждая из тормозных систем полностью обеспечивает отсутствие самопроизвольной размотки троса под полной нагрузкой. Высокоэффективные профессиональные гидромоторы рассчитаны на длительную работу в непрерывном режиме.

Отличительные особенности:

- Привод от штатной бортовой гидросистемы или гидронасоса, подключенного к коробке отбора мощности
- Высокая скорость намотки троса с возможностью ее бесступенчатой регулировки обеспечивает быструю работу
- Высокомоментные эффективные гидромоторы, рассчитанные на работу в непрерывном режиме
- Двухступенчатый планетарный редуктор для увеличения тягового усилия
- Эргономичная Т-образная ручка переключателя свободной размотки
- Механический тормоз и уравновешивающий клапан обеспечивают торможение без проскальзывания при полной нагрузке
- Соответствует стандарту EN 14492-1: отношение диаметра барабана к диаметру троса 10:1 и двукратный запас прочности троса позволяют использовать эти лебедки в промышленном и коммерческом применении
- Соответствует стандарту SAE J706 (в редакции августа 2003 г.), Директиве 2006/42/EC на машины и механизмы и Директиве EN 14492-1:2006 на лебедки с механическим приводом (кроме Bison 30/50).

- **Серия Bison 9 070 -22 680 кг (20 000 - 50 000 lb)**
- **Серия HV 3 630- 6 800 кг (8 000 - 15 000 lb)**
- **Серия Badger 3 630- 8 180 кг (8 000 - 18 000 lb)**

- **Ограниченная гарантия 1 год**

Серия Bison

Тяговое усилие 9 070 - 13 600 - 22 680 кг (20 000 - 30 000 - 50 000 lb)

1. Приводятся в действие от гидронасоса, подключенного к коробке отбора мощности, позволяют регулировать скорость намотки троса.
2. Эффективный высокомоментный гидромотор, рассчитанный на работу в непрерывном режиме.
3. Мультидисковый тормоз (MDB) обеспечивает торможение без проскальзывания при полной нагрузке.
4. Двухступенчатый планетарный редуктор с закаленными шестернями, рассчитанный на высокие нагрузки и скорости работы.
5. Встроенная пневматическая муфта выключателя свободной размотки троса.

Двигатели низкого давления и устройства соответствующие EN поставляются по запросу

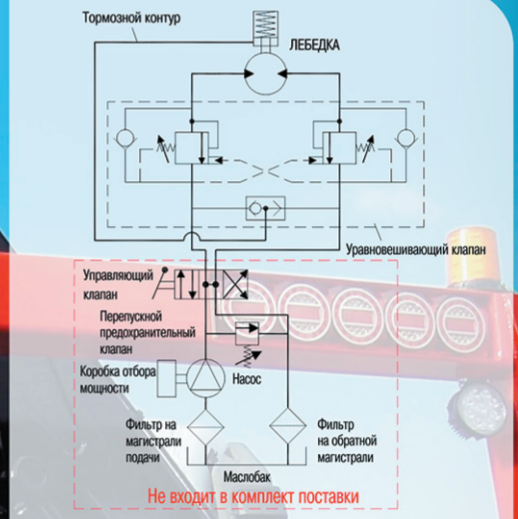

Лебедка питается от насоса, приводимого в действие коробкой отбора мощности. Установка уравновешивающего клапана из комплекта поставки обязательна для эффективного торможения.

Гидравлическая лебедка с тяговым усилием 22 680 кг (50 000 lb)

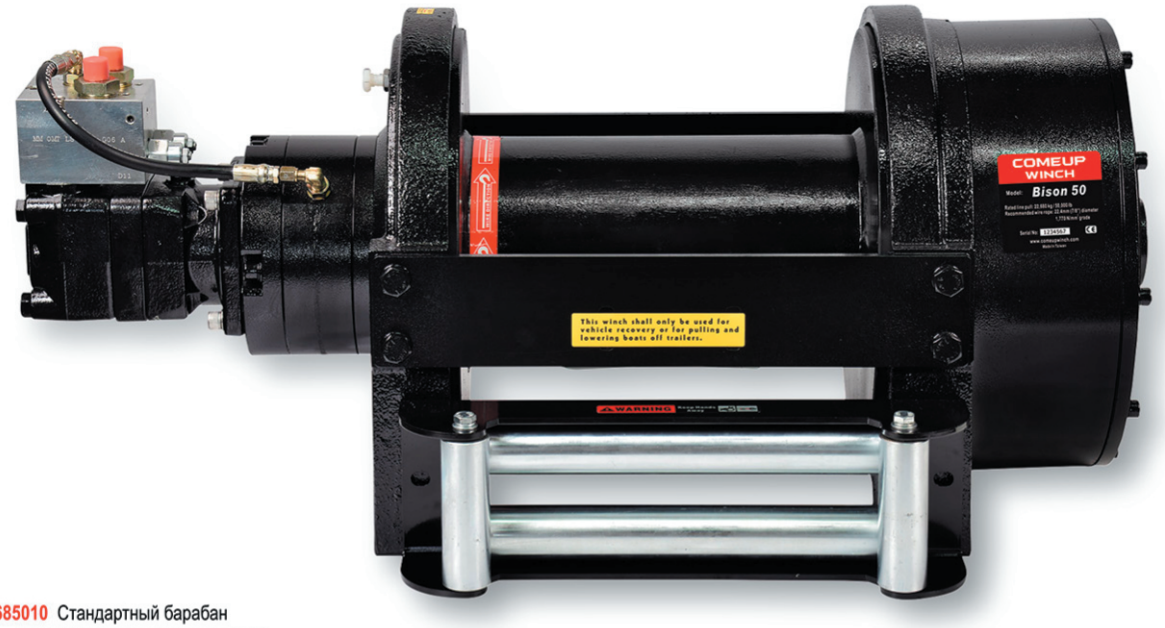

Bison 50 **PN 685010** Стандартный барабан
• Соответствие 2006/42/CE, SAE J706 (AUG2003)

Внимание: роликовые направляющие не крепятся к лебедке

ТЕХНИЧЕСКИЕ ХАРАКТЕРИСТИКИ:

Макс. тяговое усилие: 22 680 кг (50 000 lb) согласно SAE J706

Рабочее давление: 200 Бар

Макс. расход масла: 100 л/мин

Мотор: 251,8 см^3 /об.

Редуктор: двухступенчатый планетарный, 44:1

Конструкция лебедки: стальной корпус и барабан

Вращение лебедки: трос должен заходить в барабан снизу

Свободная размотка: отключаемый вал

Тормоз: мультидисковый с уравновешивающим клапаном

Диаметр барабана: 180 мм

Диаметр фланцев барабана: 406 мм

Длина барабана: 368 мм

Монтажный шаблон: 240 x 453 мм; 340 x 453 мм

Рекомендуемый трос: 22.4 мм x 48 м;
прочность 1770 Н / мм^2 (EIPS), разрывное усилие в 305 кН для SAE J706

Вес лебедки: 375 кг

Вес лебедки с упаковкой: 410 кг

Размеры упаковки, (Д x Ш x В): 1170 x 630 x 670 мм

Скорость намотки, остаток троса и максимальное тяговое усилие:

Тяговое усилие и остаток троса на барабане			Скорость намотки при расходе 100 л/мин, м/мин
Слой троса	Макс. усилие, кг / lb	Остаток троса на барабане, м	
1	22 680 / 50 000	10	5.7
2	18 570 / 40 940	22	7.0
3	15 720 / 34 660	36	8.3
4	13 630 / 30 050	48	9.6

РАЗМЕРЫ мм [дюймы]:

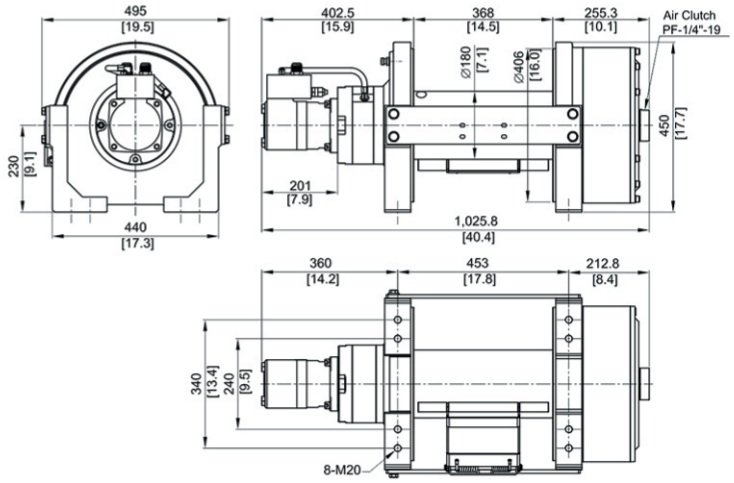

COMEUP WINCH

Гидравлическая лебедка с тяговым усилием 13 600 кг (30 000 lb)

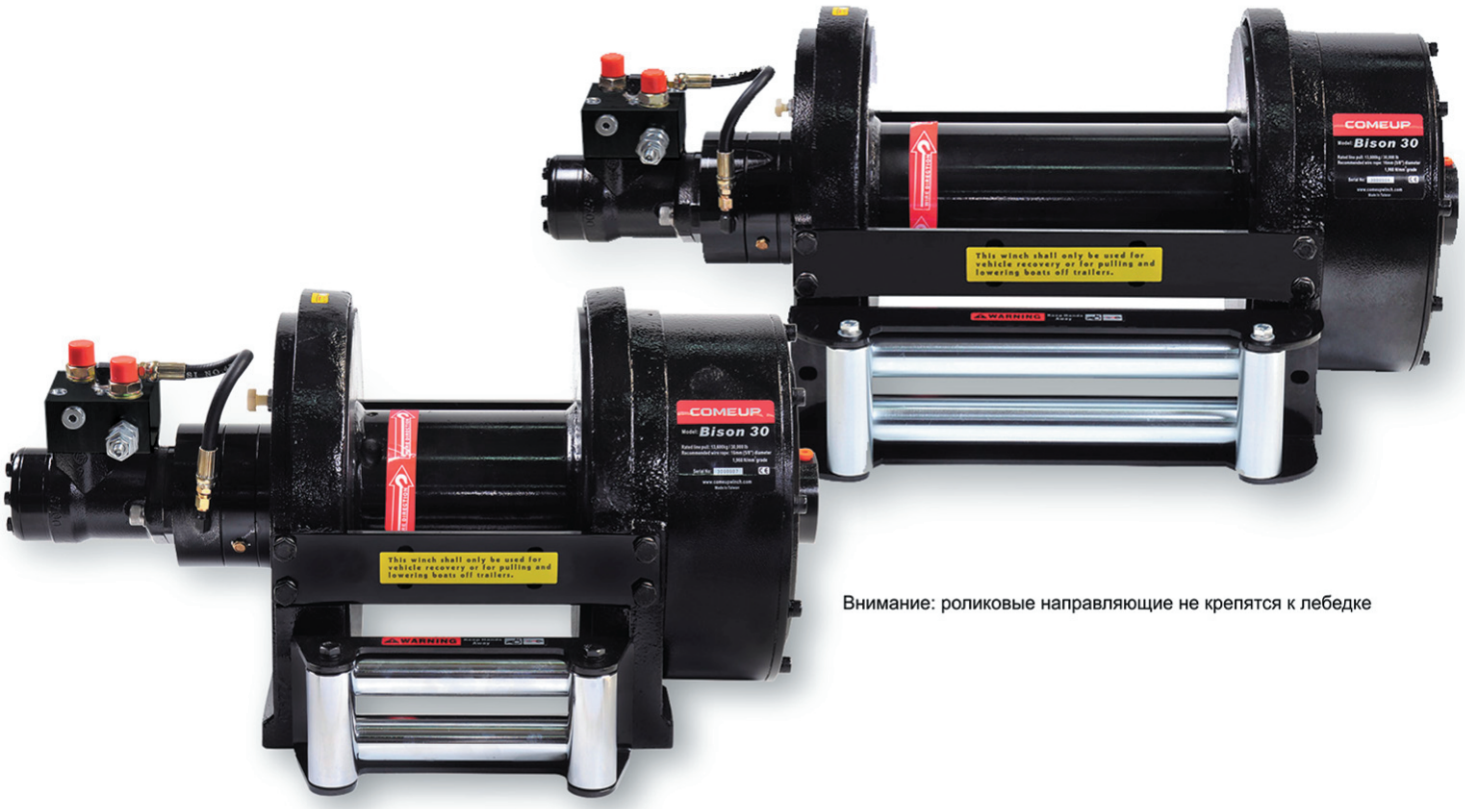

Внимание: роликовые направляющие не крепятся к лебедке

Bison 30 **PN 683030** Стандартный барабан
PN 683352 Длинный барабан
• Соответствует 2006/42/CE, SAE J706 (AUG2003)

ТЕХНИЧЕСКИЕ ХАРАКТЕРИСТИКИ:

Макс. тяговое усилие: 13 600 кг (30 000 lb) согласно SAE J706

Рабочее давление: 175 Бар

Макс. расход масла: 60 л/мин (26,5 г/мин)

Мотор: 155,7 см^3 /об.

Редуктор: двухступенчатый планетарный, 41:1

Конструкция лебедки: стальной корпус и барабан

Вращение лебедки: трос должен заходить в барабан снизу

Свободная размотка: отключаемый вал

Тормоз: мультидисковый с уравновешивающим клапаном

Диаметр барабана: 152,5 мм

Диаметр фланцев барабана: 343 мм

Длина барабана:
стандартный барабан - 203,2 мм;
длинный барабан - 355,6 мм

Монтажный шаблон:
стандартный барабан - 190,5 x 304,8 мм; 266,7 x 304,8 мм
длинный барабан - 190,5 x 457,2 мм; 266,7 x 457,2 мм

Рекомендуемый трос:
16 мм x 43 м (стандартный барабан);
16 мм x 75 м (длинный барабан);
прочность 1960 Н / мм^2 (EIPS), разрывное усилие в 179 кН для SAE J706

Вес лебедки: 175 / 197 кг - станд. / длин. барабан

Вес с упаковкой: 198 / 235 кг - станд. / длин. барабан

Размеры упаковки, (Д x Ш x В):
стандартный барабан - 900 x 510 x 530 мм
длинный барабан - 1040 x 620 x 510 мм

Скорость намотки, остаток троса и максимальное тяговое усилие:

Тяговое усилие и остаток троса на барабане				Скорость намотки при расходе 60 л/мин, м/мин
Слой троса	Макс. усилие, кг / lb	Остаток троса, барабан, м		
		Стандартный	Длинный	
1	13 600 / 30 000	6	11	5.0
2	11 438 / 25 216	14	25	5.9
3	9 864 / 21 745	22	40	6.9
4	8 670 / 19 115	32	58	7.8
5	7 735 / 17 052	43	75	8.8

РАЗМЕРЫ мм [дюймы]:

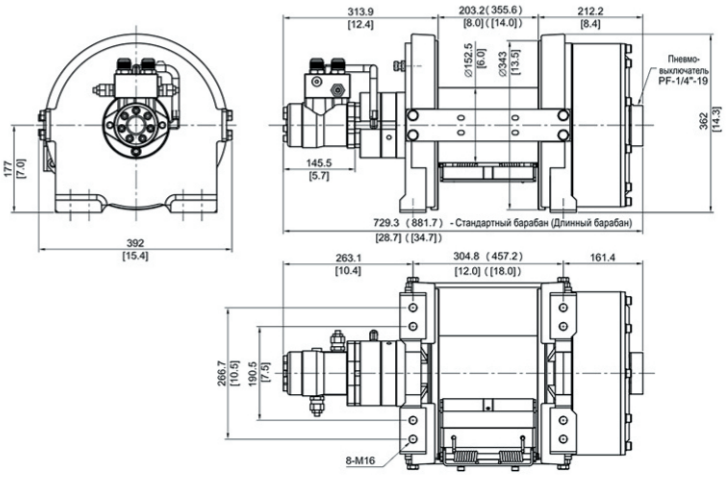

Гидравлическая лебедка с тяговым усилием 9 070 кг (20 000 lb)

Внимание: роликовые направляющие не крепятся к лебедке

Bison 20 **PN 682030**
Стандартный барабан
PN 682169
Длинный барабан

EN 14492-1 COMPLIANT

- Соответствуют 2006/42/CE, SAE J706 (AUG2003) и EN 144492-1:2006

ТЕХНИЧЕСКИЕ ХАРАКТЕРИСТИКИ:

Макс. тяговое усилие: 9 070 кг (20 000 lb)

Рабочее давление: 175 Бар

Макс. расход масла: 60 л/мин (15,9 г/мин)

Мотор: 155,7 $см^3$ /об.

Редуктор: двухступенчатый планетарный, 30:1

Конструкция лебедки: стальной корпус и барабан

Вращение лебедки: трос должен заходить в барабан снизу

Свободная размотка: отключаемый вал

Тормоз: мультидисковый с уравновешивающим клапаном

Диаметр барабана: 146 мм

Диаметр фланцев барабана: 314 мм

Длина барабана: стандартный / длинный барабан - 203,2 / 355,6 мм

Монтажный шаблон:
стандартный барабан - 190,5 x 304,8 мм; 266,7 x 304,8 мм
длинный барабан - 190,5 x 457,2 мм; 266,7 x 457,2 мм

Рекомендуемый трос:
1) стандартный барабан - 14 мм x 43 м/ длинный барабан - 14 мм x 80 м
прочность 1960 Н / $мм^2$ (EIPS), разрывное усилие в 137 кН для SAE J706
2) стандартный барабан - 16 мм x 30 м/ длинный барабан - 16 мм x 55 м
прочность 1960 Н / $мм^2$ (EIPS), разрывное усилие в 179 кН для EN 14492-1

Вес лебедки: стандартный / длинный барабан - 135 / 150 кг

Вес в упаковке: стандартный / длинный барабан - 165 / 195 кг

Размеры упаковки, (Д x Ш x В):
стандартный барабан - 870 x 500 x 510 мм
длинный барабан - 1025 x 500 x 510 мм

Скорость намотки, остаток троса и максимальное тяговое усилие:

Тяговое усилие и остаток троса на барабане						Скорость намотки
Слой троса	Макс. усилие кг / lb	Остаток троса на барабане, м				при расходе 60 л масла /мин, м/мин
		Стандартный барабан		Длинный барабан		
		14 мм	16 мм	14 мм	16 мм	
1	9 070 / 20 000	7	6	12	11	7.1
2	7 719 / 17 017	15	13	27	24	8.3
3	6 719 / 14 813	24	21	43	39	9.5
4	5 948 / 13 113	34	30	62	55	10.8
5	5 335 / 11 762	43	-	80	-	12

РАЗМЕРЫ мм [дюймы]:

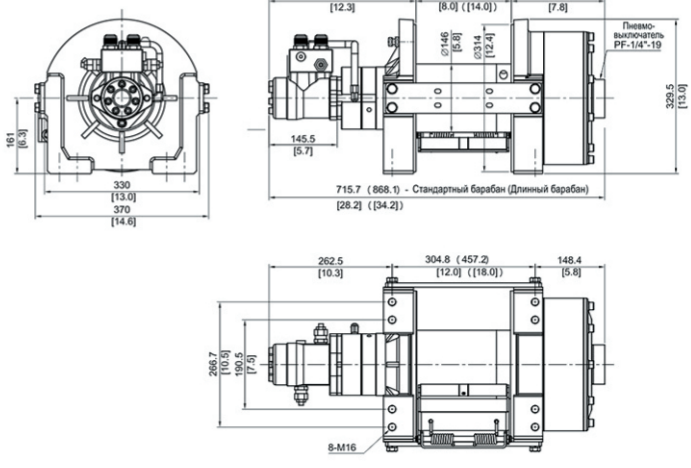

Серии HV и Badger

Гидравлические лебедки с тяговым усилием от 3 630 до 8165 кг

(8 000 - 18 000 lb)

Внимание: роликовые направляющие не крепятся к лебедке

EN 14492-1 COMPLIANT

- Соответствуют 2006/42/CE, SAE J706 (AUG2003) и EN 144492-1:2006

1. **Питается от коробки отбора мощности**
Регулировка подачи масла и давления в системе позволяют изменять тяговое усилие и скорость намотки троса.

2. **Профессиональный гидромотор**
Высокоэффективный, с постоянным крутящим моментом.

3. **Дублированная тормозная система**
Механический храповой тормоз и гидравлический клапан удержания нагрузки страхуют друг друга и обеспечивают безопасность при выходе из строя одной из систем.

4. **Характерный элегантный дизайн**
Алюминиевый литой корпус и стальной барабан.

5. **2-ступенчатый планетарный редуктор**
Уменьшенное передаточное отношение для достижения максимальной скорости троса.

6. **Эргономичная Т-образная ручка свободного хода**
Удобная Т-образная ручка переключателя свободной размотки на корпусе редуктора. Есть модификации с левым или правым расположением редуктора.

Соответствует требованиям стандарта EN 14492-1 к эвакуаторным лебедкам:
** Прочность троса должна быть не менее 2-х максимальных тяговых усилий лебедки.*
** Отношение диаметра барабана к диаметру троса должно быть не менее 10:1.*
** Высота свободного борта барабана должна быть не менее 1,5 х диаметр троса.*

Схема гидравлической системы
(Приводится гидронасосом от коробки отбора мощности)

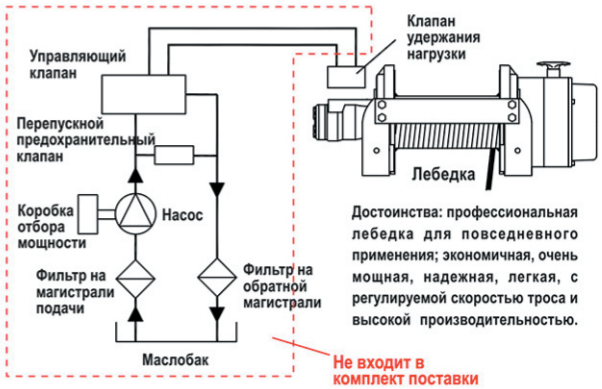

Достоинства: профессиональная лебедка для повседневного применения; экономичная, очень мощная, надежная, легкая, с регулируемой скоростью троса и высокой производительностью.

Гидравлические лебедки с тягой 6 800 - 5 440 кг (15 000 - 12 000 lb)

HV-15 (Стандартный барабан)
PN 686732 Т-ручка справа,
PN 687548 Т-ручка слева

HV-12 (Стандартный барабан)
PN 684311 Т-ручка справа,
PN 685433 Т-ручка слева

• Соответствуют 2006/42/CE, SAE J706 (AUG2003) и EN 14492-1: 2006

Внимание: роликовые направляющие не крепятся к лебедке

ТЕХНИЧЕСКИЕ ХАРАКТЕРИСТИКИ:

Макс. тяговое усилие:
HV-15: 6 800 кг (15 000 lb) EN 14492-1 и SAE J706
HV-12: 5 440 кг (12 000 lb) SAE J706
5 100 кг EN 14492-1

Рабочее давление: 150 Бар

Макс. расход масла: 60 л/мин

Мотор: HV-15: 156 $см^3$ /об.
HV-12: 125 $см^3$ /об.

Редуктор: двухступенчатый планетарный, 19,4:1

Конструкция лебедки: алюминиевый литой корпус со стальным барабаном

Свободная размотка: вращающаяся кольцевая шестерня

Направление вращения: трос должен заходить в барабан снизу

Двойной тормоз: механический храповой тормоз и гидравлический клапан удержания нагрузки

Диаметр барабана:
HV-15: 127 мм
HV-12: 114,3 мм

Диаметр фланцев: 252 мм

Длина барабана: 255 мм

Монтажный шаблон: 303,5 x 114,3 мм; 368,5 x 171,2 мм

Рекомендуемый трос:
HV-15: 14 мм x 27 м 1960 Н / $мм^2$
мин. разрывное усилие 137 кН (SAE J706/ EN14492-1);
HV-12: 12 мм x 39 м 1960 Н / $мм^2$
мин. разрывное усилие 100,5 кН (SAE J706/ EN14492-1)

Вес лебедки:
HV-15: 72 кг; HV-12: 71 кг

Вес лебедки с упаковкой:
HV-15: 88 кг; HV-12: 87 кг

Размеры упаковки, (Д x Ш x В): 735 x 430 x 335 мм

Скорость намотки, остаток троса и максимальное тяговое усилие:

HV-15	Тяговое усилие и остаток троса на барабане		Скорость намотки при расходе 60 л/мин, м/мин
Слой троса	Макс. усилие, кг / lb	Остаток троса на барабане, м	
1	6 800 / 15 000	7.8	9.0
2	5 637 / 12 507	17.3	10.5
3	4 867 / 10 507	27.0	12.3

HV-12	Тяговое усилие и остаток троса на барабане		Скорость намотки при расходе 60 л/мин, м/мин
Слой троса	Макс. усилие, кг / lb	Остаток троса на барабане, м	
1	5 440 / 12 000	8.2	10.0
2	4 570 / 10 075	18.0	11.6
3	3 939 / 8 684	29.3	13.5
4	3 462 / 7 632	39.0	15.4

РАЗМЕРЫ мм [дюймы]:

HV-15

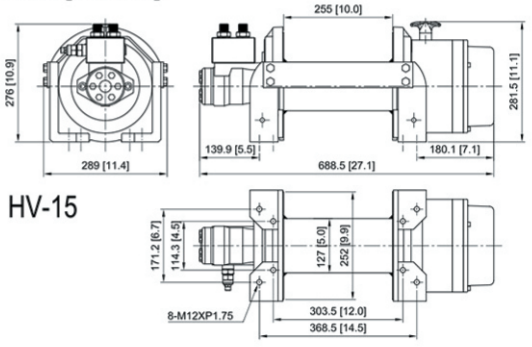

HV-12

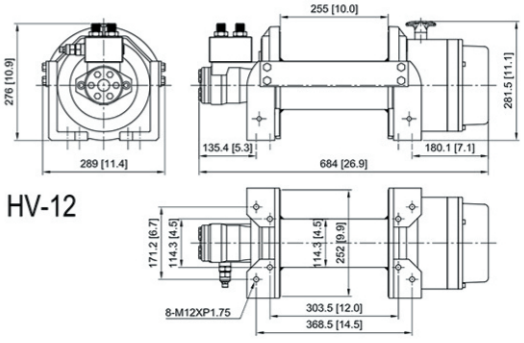

COMEUP WINCH

Гидравлические лебедки с тягой 4 535 - 3 630 кг (10 000 - 8 000 lb)

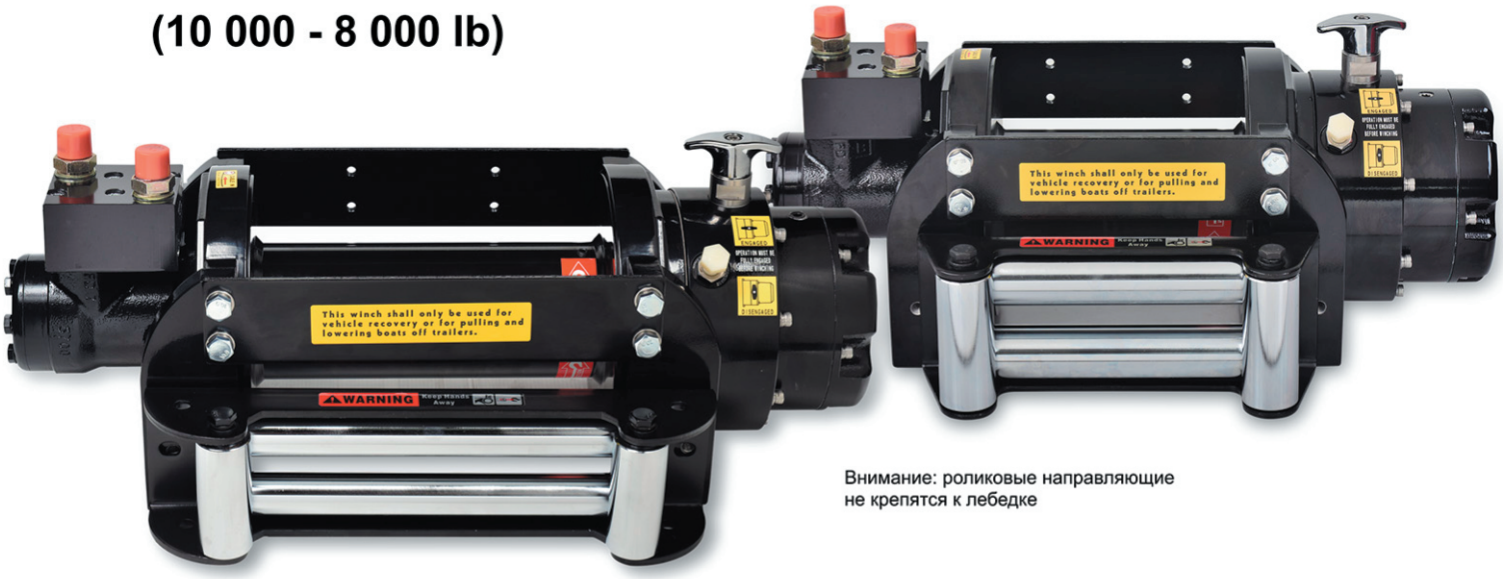

Внимание: роликовые направляющие не крепятся к лебедке

HV-10 (Стандартный барабан) PN 682546 Т-ручка справа, PN 683129 Т-ручка слева
HV-8 (Стандартный барабан) PN 680816 Т-ручка справа, PN 681123 Т-ручка слева
HV-8 (Длинный барабан) PN 681091 Т-ручка справа, PN 681347 Т-ручка слева

• Соответствуют 2006/42/CE, SAE J706 (AUG2003) и EN 14492-1: 2006

ТЕХНИЧЕСКИЕ ХАРАКТЕРИСТИКИ:

Макс. тяговое усилие:
HV-10: 4 535 кг (10 000 lb) SAE J706
4 300 кг EN 14492-1
HV-8: 3 630 кг (8 000 lb) SAE J706
3 560 кг EN 14492-1

Рабочее давление: 150 Бар

Макс. расход масла: 60 л/мин

Мотор: HV-10: 97,3 $см^3$ /об.
HV-8: 77,8 $см^3$ /об.

Редуктор: двухступенчатый планетарный, 16:1

Конструкция лебедки: алюминиевый литой корпус со стальным барабаном

Свободная размотка: вращающаяся кольцевая шестерня

Двойной тормоз: механический храповой тормоз и гидравлический клапан удержания нагрузки

Направление вращения: трос должен заходить в барабан снизу

Диаметр барабана:
HV-10: 102 мм; HV-8: 90 мм

Диаметр фланцев: 201,5 мм

Длина барабана:
HV-10 и HV-8 длинный барабан: 253 мм
HV-8 стандартный барабан: 190 мм

Монтажный шаблон:
HV-10 / HV-8 длинный барабан: 291,6 x 171,2 мм; 374,2 x 114,3 мм;
HV-8 стандартный барабан: 228,6 x 171,2 мм; 311,2 x 114,3 мм

Рекомендуемый трос:
HV-10: 11 мм x 27 м 1960 Н / $мм^2$
мин. разрывное усилие 84,4 кН (SAE J706/ EN14492-1);
HV-8: 10 мм x 30,5 м стандартный барабан / 10 мм x 40 м длинный барабан
1960 Н / $мм^2$ мин. разрывное усилие 69,8 кН (SAE J706/ EN14492-1)

Вес лебедки:
HV-10: 37 кг; HV-8 стандартный барабан: 35,5 кг;
HV-8 длинный барабан: 37,5 кг

Вес лебедки с упаковкой:
HV-10: 46,6 кг; HV-8 стандартный барабан: 43,3 кг;
HV-8 длинный барабан: 45,3 кг

Размеры упаковки, (Д x Ш x В): HV-10 и HV-8 длинный барабан: 680 x 380 x 300 мм;
HV-8 стандартный барабан: 615 x 380 x 300 мм.

Скорость намотки, остаток троса и максимальное тяговое усилие:

HV-10	Тяговое усилие и остаток троса на барабане		Скорость намотки при расходе 60 л/мин, м/мин
Слой троса	Макс. усилие, кг / lb	Остаток троса на барабане, м	
1	4 535 / 10 000	8.0	14.0
2	3 796 / 8 369	17.5	16.3
3	3 264 / 7 196	27.0	19.0

HV-8	Тяговое усилие и остаток троса на барабане			Скорость намотки при расходе 60 л/мин, м/мин
Слой троса	Макс. усилие, кг / lb	Остаток троса на барабане, м		
		Стандартный	Длинный	
1	3 630 / 8 000	5.8	7.8	15.0
2	3 025 / 6 669	12.8	17.1	18.2
3	2 593 / 5 717	20.9	28.0	21.2
4	2 269 / 5 002	30.5	40	24.2

РАЗМЕРЫ мм [дюймы]:

HV-10

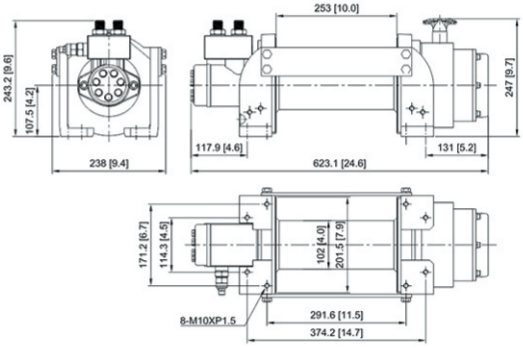

HV-8

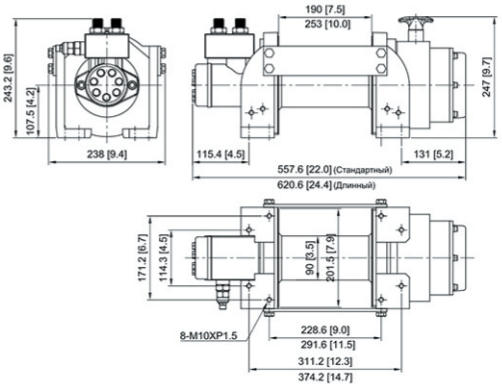

Гидравлические лебедки с тягой 8 165 - 6 800 - 4 535 - 3 630 кг (18 000 - 15 000 - 10 000 - 8 000 lb)

Badger - 18/15

Badger - 12/10

Внимание: роликовые направляющие не крепятся к лебедке

Badger - 8

Badger-18 PN 681819; Badger-15 PN 681501
Badger-12 PN 681201, Badger - 10 PN 681001
Badger-8 (SD-стандартный барабан) PN 680801,
Badger-8 (LD-длинный барабан) PN 680811

- Соответствуют 2006/42/CE, SAE J706 (AUG2003) и EN 14492-1: 2006 (кроме Badger - 18)

РАЗМЕРЫ мм:

Badger - 18

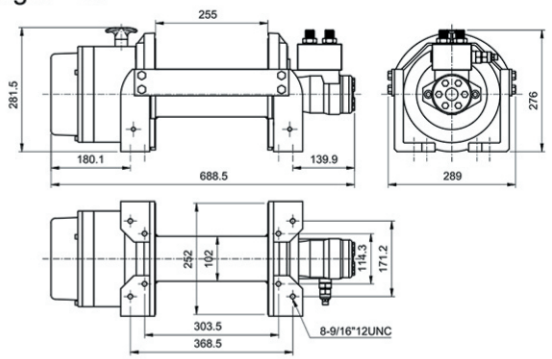

Badger - 15

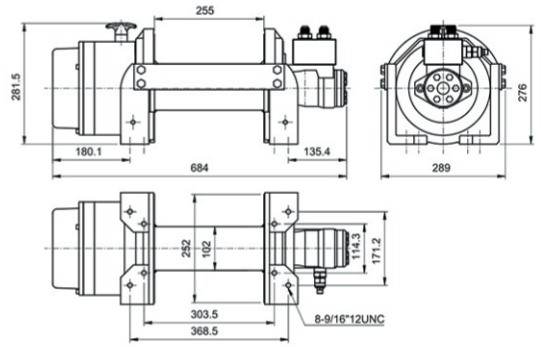

Badger - 12/10

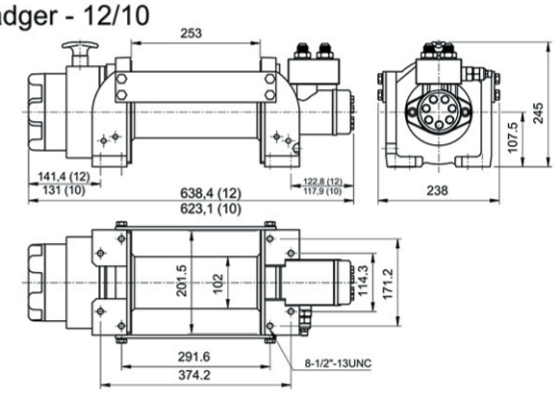

Badger - 8 SD/LD

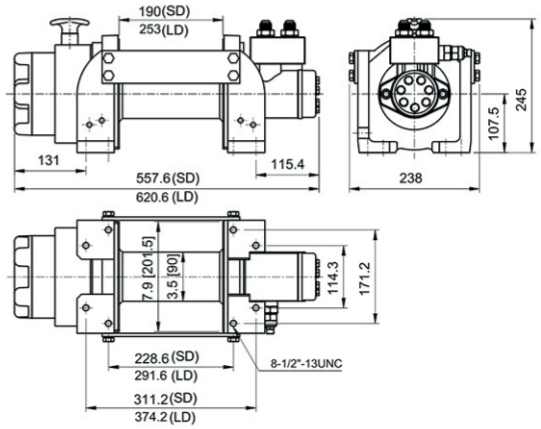

ТЕХНИЧЕСКИЕ ХАРАКТЕРИСТИКИ:

Макс. тяговое усилие:
Badger - 18: 8 165 кг (18 000 lb)
Badger - 15: 6 800 кг (15 000 lb)
Badger - 12: 5 440 кг (12 000 lb)
Badger - 10: 4535 кг (10 000 lb)
Badger - 8: 3630 кг (8 000 lb)
Мотор:
Badger-18: 156 $см^3$ /об.
Badger-15/12: 125 $см^3$ /об.
Badger-10: 97,3 $см^3$ /об.
Badger-8: 78 $см^3$ /об.
Макс. расход масла: 60 л/мин
Рабочее давление: 150 Бар
Двойной тормоз: механический храповой тормоз и гидравлический клапан удержания нагрузки
Направление вращения: трос должен заходить в барабан снизу
Свободная размотка: вращающаяся кольцевая шестерня
Конструкция лебедки: алюминиевый литой корпус со стальным барабаном
Редуктор:
Badger - 18/15: двухступенчатый планетарный, 19,4:1;
Badger - 12/10/8: двухступенчатый планетарный, 16:1
Диаметр барабана:
Badger - 18/15/12/10: 102 мм;
Badger - 8: 90 мм
Диаметр фланцев:
Badger - 18/15: 252 мм;
Badger - 12/10/8: 201,5 мм
Длина барабана:
Badger - 18/15: 255 мм;
Badger - 12/10/8LD: 253 мм;
Badger - 8SD: 190 мм
Монтажный шаблон:
Badger - 18/15: 303,5 x 114,3 мм; 368,5 x 171,2 мм
Badger - 12/10/8LD: 291,6 x 171,2 мм; 374,2 x 114,3 мм;
Badger - 8SD: 228,6 x 171,2 мм; 311,2 x 114,3 мм
Рекомендуемый трос:
Badger - 18/15: 12.7 мм × 50.3 м
(прочность 1960 Н / $мм^2$, мин. разрывное усилие 100.5 кН);
Badger - 12: 12.7 мм × 25 м
(прочность 1960 Н / $мм^2$, мин. разрывное усилие 100.5 кН);
Badger - 10: 11 мм × 27 м
(прочность 1960 Н / $мм^2$, мин. разрывное усилие 84.4 кН);
Badger - 8LD: 10 мм × 40 м
(прочность 1960 Н / $мм^2$, мин. разрывное усилие 69.8 кН);
Badger - 8SD: 10 мм × 30,5 м
(прочность 1960 Н / $мм^2$, мин. разрывное усилие 69.8 кН);
Вес лебедки:
Badger - 18/15: 72 кг;
Badger - 12/10: 37 кг;
Badger - 8LD: 37,5 кг;
Badger - 8SD: 35,5 кг;
Вес лебедки с упаковкой:
Badger - 18/15: 88 кг;
Badger - 12/10: 46,6 кг;
Badger - 8LD: 45,3 кг;
Badger - 8SD: 43,3 кг;
Размеры упаковки, (Д x Ш x В):
Badger - 18/15: 715 x 415 x 311 мм;
Badger - 12/10/8LD: 665 x 370 x 285 мм;
Badger - 8SD: 600 x 370 x 285 мм

Скорость намотки, остаток троса и максимальное тяговое усилие:

Badger-18

Тяговое усилие и остаток троса на барабане			Скорость намотки при расходе 60 л/мин, м/мин
Слой троса	Макс. усилие, кг / lb	Остаток троса на барабане, м	
1	8 165 / 18 000	7.1	7.0
2	6 698 / 14 667	15.7	8.7
3	5 670 / 12 500	25.9	10.3
4	4 916 / 10 838	37.6	11.3
5	4 338 / 9 564	50.3	13.4

Badger-15

Тяговое усилие и остаток троса на барабане			Скорость намотки при расходе 60 л/мин, м/мин
Слой троса	Макс. усилие, кг / lb	Остаток троса на барабане, м	
1	6 800 / 15 000	7.1	9.0
2	5 567 / 12 273	15.7	10.9
3	4 713 / 10 390	25.9	12.8
4	4 086 / 9 008	37.6	14.8
5	3 606 / 7 950	50.3	16.8

Badger-12

Тяговое усилие и остаток троса на барабане			Скорость намотки при расходе 60 л/мин, м/мин
Слой троса	Макс. усилие, кг / lb	Остаток троса на барабане, м	
1	5 440 / 12 000	7	11.0
2	4 570 / 10 075	15.5	13.2
3	3 939 / 8 684	25	15.6

Badger-10

Тяговое усилие и остаток троса на барабане			Скорость намотки при расходе 60 л/мин, м/мин
Слой троса	Макс. усилие, кг / lb	Остаток троса на барабане, м	
1	4 535 / 10 000	8	14.0
2	3 796 / 8 369	17.5	16.3
3	3 264 / 7 196	27	19

Badger- 8LD

Тяговое усилие и остаток троса на барабане			Скорость намотки при расходе 60 л/мин, м/мин
Слой троса	Макс. усилие, кг / lb	Остаток троса на барабане, м	
1	3630 / 8 000	7.8	15
2	3025 / 6669	17.1	18.2
3	2 593 / 5 717	28	21.2
4	2 269 / 5 002	40	24.2

Badger- 8SD

Тяговое усилие и остаток троса на барабане			Скорость намотки при расходе 60 л/мин, м/мин
Слой троса	Макс. усилие, кг / lb	Остаток троса на барабане, м	
1	3630 / 8 000	5.8	15
2	3025 / 6669	12.8	18.2
3	2 593 / 5 717	20.9	21.2
4	2 269 / 5 002	30.5	24.2

COMEUP
WINCH

ГИДРАВЛИЧЕСКИЕ ЛЕБЕДКИ С ЧЕРВЯЧНЫМ РЕДУКТОРОМ

EN 14492-1
COMPLIANT

• Привод от штатной бортовой гидросистемы или гидронасоса, подключенного к коробке отбора мощности

• Высокая скорость намотки троса с возможностью ее бесступенчатой регулировки для удобства в работе

• Высокомоментные гидромоторы, рассчитанные на работу в непрерывном режиме

• Нереверсивный одноступенчатый червячный редуктор конструктивно обеспечивает мгновенную остановку барабана и отсутствие самопроизвольной размотки под полной нагрузкой

• Легкая размотка троса при включении свободного хода

• Направляющие ролики с пресс-масленками, пригодные для тяжелых условий работы

• Соответствуют SAE J706, 2006/42/EC и EN 14492-1:2006

Соответствуют требованиям стандарта EN 14492-1 к тяговым лебедкам:

* Запас прочности троса должен быть не менее 2 максимальных тяговых усилий лебёдки.

* Отношение диаметра барабана к диаметру троса должно быть не менее 10:1.

* Высота свободного борта барабана должна быть не менее полутора диаметров троса при его полной намотке.

Гидравлическая система

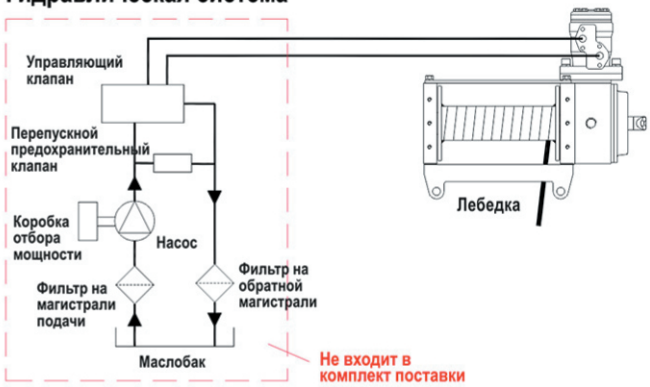

COMEUP WINCH

Гидравлические лебедки с червячным редуктором с тяговым усилием 3 175 кг (7 000 lb)

Yak 7 **PN 681260** Стандартный барабан
Yak 7 **PN 681266** Длинный барабан
- Соответствуют 2006/42/CE, SAE J706 (AUG2003) и EN 14492-1: 2006

Внимание: роликовые направляющие не крепятся к лебедке

ТЕХНИЧЕСКИЕ ХАРАКТЕРИСТИКИ:

Макс. тяговое усилие:
3 175 кг (7 000 lb) SAE J706
3 200 кг EN 14492: 2006

Рабочее давление: 110 Бар

Макс. расход масла: 40 л/мин

Мотор: 48,6 см^3 /об.

Редуктор: одноступенчатый червячный, 50:1

Конструкция лебедки: алюминиевый корпус со стальным барабаном

Свободная размотка: отключение червячного редуктора

Тормоз: нереверсивный червячный редуктор

Направление вращения: трос должен заходить в барабан снизу

Диаметр барабана: 90 мм

Диаметр фланцев: 168 мм

Длина барабана:
160 мм - Стандартный барабан / 240 мм - Длинный барабан

Монтажный шаблон:
130 x 211 мм - Стандартный барабан
130 x 291 мм - Длинный барабан

Рекомендуемый трос:
10 мм x 10,7 м Стандартный барабан / 10 мм x 16,2 м - Длинный барабан
прочность 1960 Н / мм^2 мин. разрывное усилие 69,8 кН (для EN 14492-1)

Вес лебедки:
29 кг - Стандартный барабан; 33 кг - Длинный барабан

Вес лебедки с упаковкой:
33 кг - Стандартный барабан; 37 кг - Длинный барабан

Размеры упаковки, (Д x Ш x В):
431 x 386 x 256 мм - Стандартный барабан;
511 x 386 x 256 мм - Длинный барабан.

Скорость намотки, остаток троса и максимальное тяговое усилие:

Тяговое усилие и остаток троса на барабане				Скорость намотки при расходе 40 л/мин, м/мин
Слой троса	Макс. усилие кг / lb	Остаток троса на барабане, м		
		Стандартный	Длинный	
1	3 175 / 7 000	4.9	7.4	5.2
2	2 646 / 5 833	10.7	16.2	6.2
3	2 268 / 5 000	17.5	26.6	7.2

РАЗМЕРЫ мм [дюймы]:

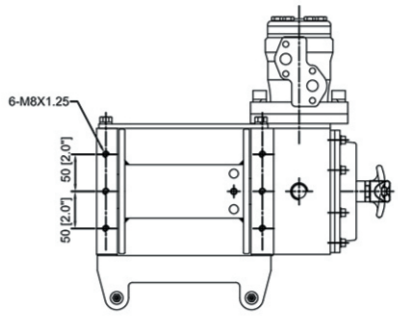

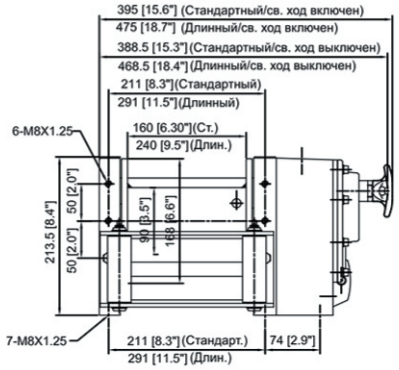

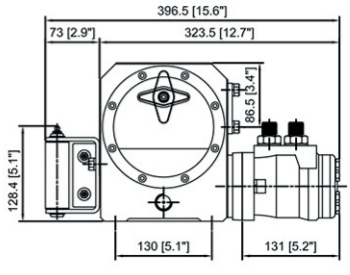

COMEUP WINCH

Профессиональные электрические лебедки

Компания COMEUP - ведущий мировой производитель грузоподъемного и тягового оборудования стремится выпускать высококлассные лебедки, безопасные при работе в любых условиях.

COMEUP гарантирует соответствие профессиональных лебедок EN 14492-1 и всем другим действующим европейским и российским стандартам и директивам, нормам безопасности машин и механизмов и регламентам по охране здоровья и обеспечению безопасности. Конструкции лебедок COMEUP серий Rhino и Wolf идеально подходят для профессионального применения и соответствуют требованиям указанных выше стандартов, что обеспечивает максимальные эксплуатационные характеристики в самых тяжелых условиях.

- Серия Rhino 3 630 - 5 440 кг (8 000 - 12 000 lb)
- Серия Wolf 3 856 - 5 443 кг (8 500 - 12 000 lb)

EN 14492-1 COMPLIANT

Серия Rhino

Тяговое усилие 3 630 - 5 440 кг (8000 - 12000 фунтов)

- Надежные электрические лебедки для профессионального применения и работы в тяжелых условиях.
- Конструкция редуктора позволяет изменить положение рукоятки включения свободного хода на наиболее удобное с шагом 36°.
  Трехступенчатый планетарный редуктор с закаленными шестернями для эффективной и надежной работы.
- Герметичный пульт дистанционного управления снабжен светодиодным индикатором, предупреждающим о перегреве электродвигателя.
- Механический конический тормоз, запатентованный в США, Германии, Великобритании, Франции и др. странах, выдерживает полную нагрузку.
- Автоматический предохранитель, встроенный в блок управления, предотвращает перегрузку электромотора лебедки.
- Герметичный контактор выдерживает большой ток и долгую работу в непрерывном режиме.
- Соответствует стандартам: директиве 2006/42/EC на машины и механизмы, директиве 2004/108/EC по электромагнитной совместимости, директиве EN 14492-1:2006 на лебедки с механическим приводом и стандарту SAE J706

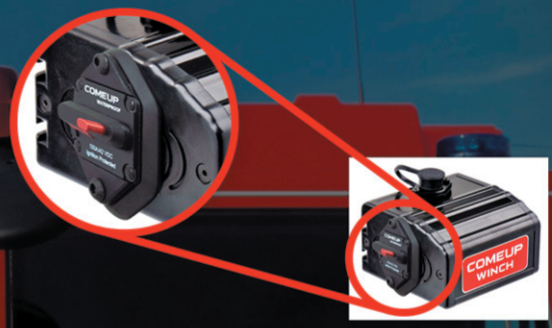

Защита от перегрузки

Автоматический предохранитель, встроенный в блок управления, предотвращает перегрузку электромотора лебедки.

Соответствует требованиям EN 14492-1 к эвакуаторным лебедкам:

- Запас прочности троса должен быть не менее 2 максимальных тяговых усилий лебёдки.
- Отношение диаметра барабана к диаметру троса должно быть не менее 10:1.
- Высота свободного борта барабана должна быть не менее полутора диаметров троса.

COMEUP WINCH

Электрические лебедки с тяговым усилием 5 443 кг (12 000 lb)

Внимание: роликовые направляющие не крепятся к лебедке

Rhino 12 **PN 851212** (12В) | **PN 851224** (24В)

* Соответствуют 2006/42/EC, CE 2004/108/EC по электромагнитной совместимости, EN 14492-1:2006 и SAE J706

ТЕХНИЧЕСКИЕ ХАРАКТЕРИСТИКИ:

Макс. тяговое усилие:

5 440 кг (12 000 lb) SAE J706

5 100 кг EN 14492-1

Мотор:

4 180 Вт / 5.6 л.с. 12 В

2 690 Вт /3.6 л.с. 24 В

Тип редуктора: 3-х ступенчатый планетарный, 315:1

Свободная размотка: вращающаяся кольцевая шестерня

Тормоз: автоматический, конический (CBS), вне барабана

Конструкция лебедки: алюминиевая со стальным барабаном и пластинами

Размер барабана: 114 мм x 195,5 мм (4.5" x 7.7")

Направление вращения: трос должен заходить в барабан снизу

Управление: герметичный пульт ДУ со светодиодной индикацией перегрева и кабелем длиной 5м.

Монтажный шаблон: 254мм x 114 мм; 254мм x 165 мм;

Рекомендуемый трос: 12 мм x 21,4 м, прочность 1960 Н / мм^2

мин. разрывное усилие 100,5 кН

Вес лебедки: 47 кг

Вес лебедки с упаковкой: 61 кг

Размеры коробки, (Д x Ш x В): 693 x 313 x 473 мм

Установка: крепежные отверстия направлены вперед, вниз, вверх.

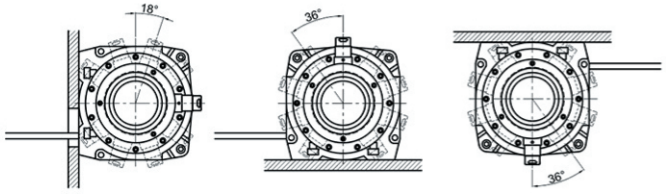

Конструкция редуктора позволяет изменить положение рукоятки включения свободного хода на наиболее удобное с шагом 36°

Максимальное тяговое усилие по слоям троса:

Слой троса	Макс. усилие, кг / lb	Остаток троса на барабане, м
1	5 440 / 12 000	5.9
2	4 534 / 9 996	13
3	3 885 / 8 565	21.4
4	3 399 / 7 494	30.5

Скорость намотки и потребление тока (1-й слой троса):

Усилие, кг / lb	Скорость намотки, м/мин	Сила тока, А 12В	24В
0	10	40	35
1 814 / 4 000	4.4	140	110
3 630 / 8 000	3.5	280	210
4 536 / 10 000	1.5	350	260
5 440 / 12 000	1.3	420	310

РАЗМЕРЫ мм [дюймы]:

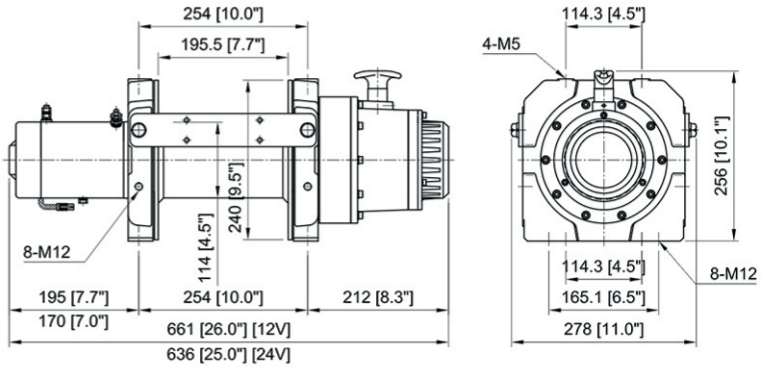

Электрические лебедки с тяговым усилием 3 630 кг (8 000 lb)

Внимание: роликовые направляющие не крепятся к лебедке

Rhino 8 **PN 850812** (12В) | **PN 850824** (24В)

* Соответствуют 2006/42/EC, CE 2004/108/EC по электромагнитной совместимости, EN 14492-1:2006 и SAE J706

ТЕХНИЧЕСКИЕ ХАРАКТЕРИСТИКИ:

Макс. тяговое усилие:

3 630 кг (8 000 lb) SAE J706

3 560 кг EN 14492-1

Мотор:

3 430 Вт / 4.6 л.с. 12 В

1 940 Вт / 2.6 л.с. 24 В

Тип редуктора: 3-х ступенчатый планетарный, 211:1

Свободная размотка: вращающаяся кольцевая шестерня

Тормоз: автоматический, конический (CBS), вне барабана

Конструкция лебедки: алюминиевая со стальным барабаном и пластинами

Размер барабана: 90 мм x 205 мм (3.5" x 8.1")

Направление вращения: трос должен заходить в барабан снизу

Управление: герметичный пульт ДУ со светодиодной индикацией перегрева и кабелем длиной 5м.

Монтажный шаблон: 254мм x 114 мм; 254мм x 165 мм;

Рекомендуемый трос: 10 мм x 22,6 м, прочность 1960 Н / мм^2

мин. разрывное усилие 69,8 кН

Вес лебедки: 31 кг

Вес лебедки с упаковкой: 47 кг

Размеры коробки, (Д x Ш x В): 650 x 260 x 440 мм

Установка: крепежные отверстия направлены вперед, вниз, вверх.

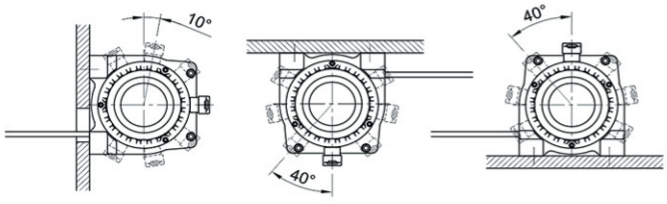

Конструкция редуктора позволяет изменить положение рукоятки включения свободного хода на наиболее удобное с шагом 40°

Максимальное тяговое усилие по слоям троса:

Слой троса	Макс. усилие, кг / lb	Остаток троса на барабане, м
1	3 630 / 8 000	6.3
2	3 025 / 6 669	13.8
3	2 593 / 5 717	22.6
4	2 269 / 5 002	30.5

Скорость намотки и потребление тока (1-й слой троса):

Усилие, кг / lb	Скорость намотки, м/мин	Сила тока, А 12В	24В
0	9.0	45	30
907 / 2 000	3.0	90	60
1 814 / 4 000	1.5	180	120
2 722 / 6 000	1.0	260	180
3 630 / 8 000	0.7	340	230

РАЗМЕРЫ мм [дюймы]:

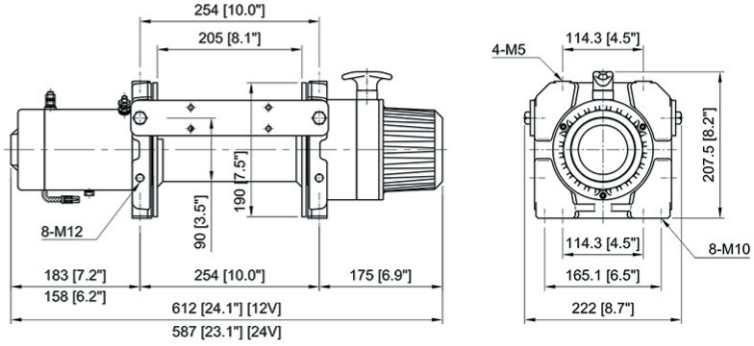

COMEUP WINCH

Электрические червячные лебедки с тяговым усилием 5 443 - 3 856 кг (12 000 - 8 500 lb)

Wolf 12.0 **PN 782478** (12В) / **PN 783415** (24В)
(стальной трос, роликовые направляющие, пульт ДУ, тросоукладчик)
Wolf 8.5 **PN 780254** (12В) / **PN 780988** (24В)
(стальной трос, роликовые направляющие, пульт ДУ, тросоукладчик)

* Соответствуют 2006/42/EC, CE 2004/108/EC по электромагнитной совместимости, EN 14492-1:2006 и SAE J706

ТЕХНИЧЕСКИЕ ХАРАКТЕРИСТИКИ:

Максимальное тяговое усилие:

Wolf 12.0: 5 443 кг (12 000 lb)

Wolf 8.5: 3 856 кг (8 500 lb)

Мотор:

Wolf 12.0/8.5: 3 430 Вт / 4.6 л.с. 12 В

Wolf 12.0: 2 240 Вт / 3.0 л.с. 24 В

Wolf 8.5: 1 940 Вт / 2.6 л.с. 24 В

Тип редуктора:

Wolf 12.0: 2-х ступенчатый, 424:1

Wolf 8.5: 2-х ступенчатый, 228,9:1

Свободная размотка: отключение червячного редуктора

Двойной тормоз: нереверсивный червячный редуктор и механический храповой тормоз

Размеры барабана:

Wolf 12.0: 89 мм x 229 мм (3.5" x 9')

Wolf 8.5: 82 мм x 229 мм (3.2" x 9')

Управление: герметичный пульт ДУ с кабелем длиной 5м.

Трос:

Wolf 12.0: гальванизированный авиационный A7 x 19 - 9,5 мм x 30,5 м

Wolf 8.5: гальванизированный авиационный A7 x 19 - 8,0 мм x 45 м

Монтажный шаблон:

273мм x 110 мм; 257мм x 172 мм;

Вес лебедки:

Wolf 12.0: 41 кг;

Wolf 8.5: 40 кг

Вес лебедки с упаковкой:

Wolf 12.0: 51 кг;

Wolf 8.5: 51 кг

Размеры коробки, (Д x Ш x В): 610 x 427 x 350 мм

Максимальное тяговое усилие по слоям троса:

Слой троса	Макс. усилие, кг / lb		Остаток троса на барабане, м	
	Wolf 12.0	Wolf 8.5	Wolf 12.0	Wolf 8.5
1	5 443 / 12 000	3 856 / 8 500	7.3	8.0
2	4 563 / 10 060	3 279 / 7 229	16.0	17.5
3	3 928 / 8 659	2 853 / 6 289	26.1	28.4
4	3 448 / 7 601	2 524 / 5 566	30.5	40.7
5	-	2 264 / 4 991	-	45.0

Скорость намотки и потребление тока (1-й слой троса):

Усилие, кг / lb	Скорость намотки, м/мин		Сила тока, А			
			Wolf 12.0		Wolf 8.5	
	Wolf 12.0	Wolf 8.5	12В	24В	12В	24В
0	6.3	10.6	70	40	55	40
907 / 2 000	-	4.3	-	-	120	70
1 814 / 4 000	-	3.0	-	-	200	100
2 722 / 6 000	2.7	2.4	180	85	255	130
3 630 / 8 000	1.7	2.0	270	120	320	160
3 856 / 8 500	-	1.8	-	-	350	170
4 535 / 10 000	1.4	-	310	150	-	-
5 443 / 12 000	1.0	-	350	190	-	-

РАЗМЕРЫ мм [дюймы]:

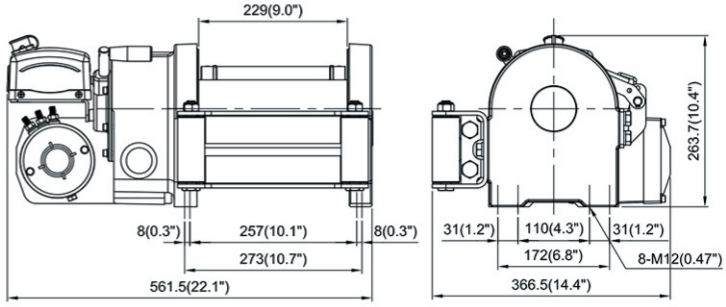

COMEUP
WINCH

ЭЛЕКТРИЧЕСКИЕ ГРУЗОПОДЪЕМНЫЕ ЛЕБЕДКИ

- Соответствуют требованиям по охране здоровья и безопасности для управляемых подъемных механизмов
- Высокоэффективные герметичные электродвигатели на постоянных магнитах отличаются малым потреблением тока
- Легкая и компактная конструкция, простая в монтаже и работе
- Стальной трехступенчатый планетарный редуктор рассчитан на передачу большого крутящего момента
- Герметичный контактор, допускающий погружение под воду, выдерживает большие токи и долгую работу в непрерывном режиме
- Соответствуют стандарту ASME B30.5 на грузоподъемные лебедки: отношение диаметра барабана к диаметру троса не менее 18, запас прочности троса не менее 3,5 максимальных тяговых усилий
- Соответствуют 2006/42/EC, CE 2004/108/EC по электромагнитной совместимости и стандарту ASME B30.5

Электрическая лебедка 1 270 кг (2 800 lb)

GTD-2800
PN 753022 (12В) | PN 753033 (24В)
PN 753002 (12В) без управления и троса
PN 753003 (24В) без управления и троса

ТЕХНИЧЕСКИЕ ХАРАКТЕРИСТИКИ:

Максимальное усилие подъема: 1 270 кг (2 800 lb)

Мотор: 2 830 Вт / 3.8 л.с. 12 В на постоянных магнитах
1 940 Вт /2.6 л.с. 24 В на постоянных магнитах

Редуктор: 3-х ступенчатый планетарный, 261:1

Двойной тормоз: механический конический и электромагнитный

Конструкция лебедки: алюминиевая со стальным барабаном

Размер барабана: 135 мм x 114,6 мм (5.3" x 4.5")

Управление: пульт ДУ с кабелем длиной 5м.

Трос: стальной авиационный гальванизированный A7 x 19 - 7,9 мм x 28 м

Монтажный шаблон: 114,3 x 171,4 мм; 165,1 x 171,4 мм

Вес лебедки с тросом: 48,1 кг

Вес лебедки с упаковкой: 54,8 кг

Размеры упаковки: 620 x 360 x 260 мм

Максимальное усилие подъема по слоям троса:

Слой троса	Макс. усилие, кг / lb	Скорость намотки, м/мин 12В	24В	Остаток троса на барабане, м
1	1 270 / 2 800	4.0	4.4	6.3
2	1 144 / 2 522	4.4	4.9	13.3
3	1 040 / 2 292	4.8	5.4	21
4	954 / 2 103	5.3	5.8	28

Скорость намотки и потребление тока (1-й слой троса):

Усилие, кг / lb	Скорость намотки, м/мин 12В	24В	Сила тока, А 12В	24В	Рабочий цикл, мин/10 мин
0	5.8	6.0	30	22	Неограниченно
227 / 500	5.5	5.7	45	30	7.0
454 / 1 000	5.1	5.5	70	45	4.5
680 / 1 500	4.6	5.3	95	60	3.0
907 / 2 000	4.3	4.6	135	80	2.5
1 270 / 2 800	4.0	4.4	160	100	2.0

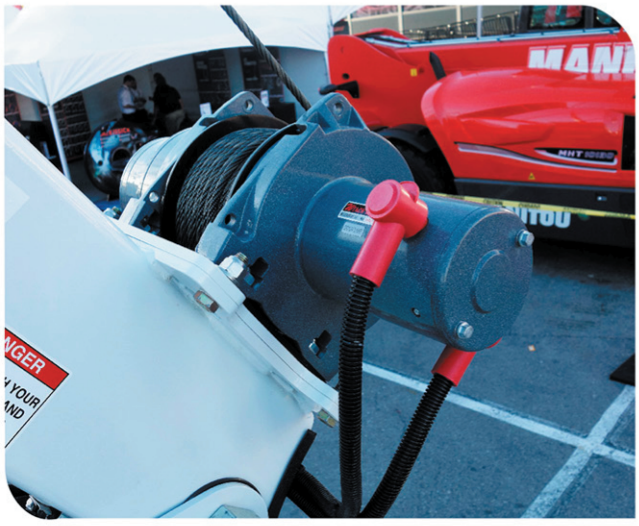

РАЗМЕРЫ мм [дюймы]:

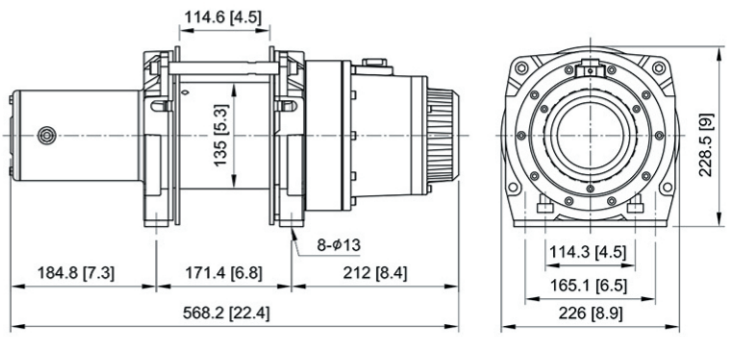

Электрические грузоподъемные лебедки 998 - 544 кг (2200 - 1200 lb)

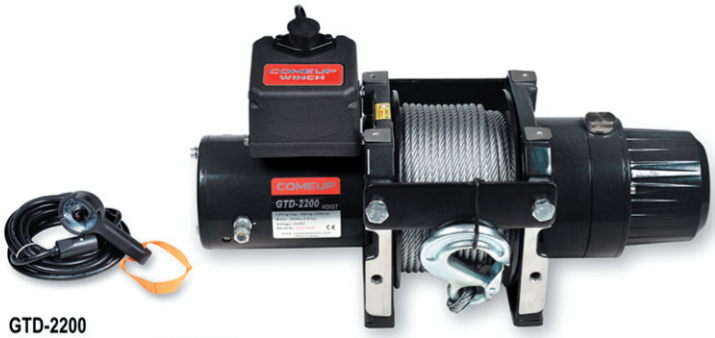

GTD-2200
PN 752103 (12В) | PN 752104 (24В)
PN 752003 (12В) без управления и троса
PN 752004 (24В) без управления и троса

ТЕХНИЧЕСКИЕ ХАРАКТЕРИСТИКИ:

Максимальное усилие подъема: 998 кг (2 200 lb)
Мотор: 2 830 Вт / 3.8 л.с. 12 В на постоянных магнитах
1 940 Вт /2.6 л.с. 24 В на постоянных магнитах
Редуктор: 3-х ступенчатый планетарный, 211:1
Двойной тормоз: механический конический и электромагнитный
Конструкция лебедки: алюминиевый корпус со стальным барабаном и редуктором
Размер барабана: 108 мм x 105 мм
Управление: пульт ДУ с кабелем длиной 5м.
Трос: стальной авиационный гальванизированный A7 x 19 - 6,4 мм x 30 м
Монтажный шаблон: 114,3 x 152 мм; 165,1 x 152 мм
Вес лебедки с тросом: 33,9 кг
Вес лебедки с упаковкой: 39,5 кг
Размеры упаковки: 518 x 341 x 240 мм

Максимальное усилие подъема по слоям троса:

Слой троса	Макс. усилие, кг / lb	Скорость намотки, м/мин 12В	24В	Остаток троса на барабане, м
1	998 / 2 200	4.2	5.0	5.6
2	898 / 1 980	4.6	5.5	11.8
3	816 / 1 799	5.1	6.1	18.7
4	747 / 1 647	5.6	6.6	26.2
5	689 / 1 519	6.0	7.2	30

Скорость намотки и потребление тока (1-й слой троса):

Усилие, кг / lb	Скорость намотки, м/мин 12В	24В	Сила тока, А 12В	24В	Рабочий цикл, мин/10 мин
0	5.3	5.8	25	18	Неограниченно
181 / 400	5.2	5.7	50	25	8.0
362 / 800	5.1	5.6	75	35	6.0
544 / 1 200	4.8	5.5	95	55	4.0
771 / 1 700	4.6	5.3	115	70	3.0
998 / 2 200	4.2	5.0	135	90	2.0

РАЗМЕРЫ мм [дюймы]:

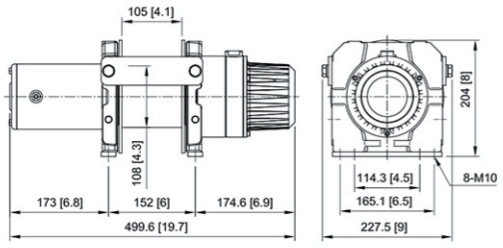

GTD-1200
PN 751321 (12В) | PN 751375 (24В)
PN 751220 (12В) без управления и троса
PN 751265 (24В) без управления и троса

ТЕХНИЧЕСКИЕ ХАРАКТЕРИСТИКИ:

Максимальное усилие подъема: 544 кг (1 200 lb)
Мотор: 900 Вт / 1.2 л.с. 12 В / 24 В на постоянных магнитах
Редуктор: 3-х ступенчатый планетарный, 216:1
Двойной тормоз: механический конический и электромагнитный
Конструкция лебедки: алюминиевый корпус со стальным барабаном и редуктором
Размер барабана: 89 x 73 мм
Управление: пульт ДУ с кабелем длиной 5м.
Трос: стальной авиационный гальванизированный A7 x 19 - 4,8 мм x 18,3 м
Монтажный шаблон: 114 x 101,6 мм
Вес лебедки с тросом: 15,3 кг
Вес лебедки с упаковкой: 20,2 кг
Размеры упаковки: 504 x 214 x 363 мм

Максимальное усилие подъема по слоям троса:

Слой троса	Макс. усилие, кг / lb	Скорость намотки, м/мин	Остаток троса на барабане, м
1	544 / 1 200	5.5	4.2
2	494 / 1 089	6.1	8.8
3	452 / 996	6.6	13.8
4	416 / 917	7.2	18.3

Скорость намотки и потребление тока (1-й слой троса):

Усилие, кг / lb	Скорость намотки, м/мин 12В	24В	Сила тока, А 12В	24В	Рабочий цикл, мин/10 мин
0	7.4	5.9	30	15	2.5
136 / 300	6.9	5.7	55	19	2.3
272 / 600	6.4	5.5	75	25	2.0
408 / 900	5.9	5.2	95	36	1.8
544 / 1 200	5.5	5.0	130	50	1.5

РАЗМЕРЫ мм [дюймы]:

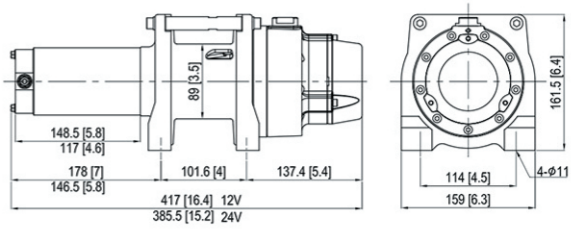

COMEUP WINCH

Электрические грузоподъемные лебедки 362 - 295 кг (800 - 650 lb)

GTD-800
PN 750925 (12В) | PN 750955 (24В)
PN 750888 (12В) без управления и троса
PN 750898 (24В) без управления и троса

GTD-650
PN 750265 (12В) | PN 750280 (24В)
PN 750160 (12В) без управления и троса
PN 750188 (24В) без управления и троса

ТЕХНИЧЕСКИЕ ХАРАКТЕРИСТИКИ:

Максимальное усилие подъема: 362 кг (800 lb)

Мотор: 800 Вт / 1.0 л.с. 12/24 В на постоянных магнитах

Редуктор: 3-х ступенчатый планетарный, 191:1

Двойной тормоз: механический пружинного типа и электромагнитный

Конструкция лебедки: алюминиевый корпус со стальным барабаном и редуктором

Размер барабана: 68 x 119 мм

Управление: пульт ДУ с кабелем длиной 5м.

Трос: стальной авиационный гальванизированный A7 x 19 - 4,0 мм x 18,3 м

Монтажный шаблон: 168 x 76 мм

Вес лебедки с тросом: 8,3 кг

Вес лебедки с упаковкой: 12,2 кг

Размеры упаковки: 430 x 170 x 300 мм

Максимальное усилие подъема по слоям троса:

Слой троса	Макс. усилие, кг / lb	Скорость намотки, м/мин	Остаток троса на барабане, м
1	362 / 800	3.2	6.6
2	327 / 721	3.6	14.0
3	297 / 655	3.9	18.3

Скорость намотки и потребление тока (1-й слой троса):

Усилие, кг / lb	Скорость намотки, м/мин		Сила тока, А		Рабочий цикл, мин/10 мин
	12В	24В	12В	24В	
0	3.6	4.2	20	15	3.0
181 / 400	3.4	4.1	40	25	2.0
362 / 800	3.2	4.0	55	35	1.5

РАЗМЕРЫ мм [дюймы]:

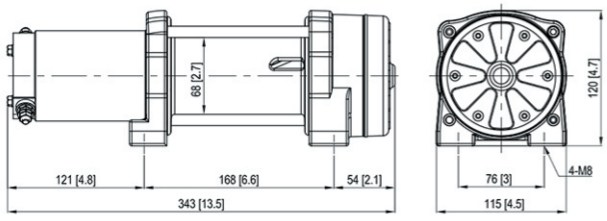

ТЕХНИЧЕСКИЕ ХАРАКТЕРИСТИКИ:

Максимальное усилие подъема: 295 кг (650 lb)

Мотор: 800 Вт / 1.0 л.с. 12/24 В на постоянных магнитах

Редуктор: 3-х ступенчатый планетарный, 138,5:1

Двойной тормоз: механический пружинного типа и электромагнитный

Конструкция лебедки: алюминиевый корпус со стальным барабаном и редуктором

Размер барабана: 61,2 мм x 75 мм

Управление: пульт ДУ с кабелем длиной 5м.

Трос: стальной авиационный гальванизированный A7 x 19 - 3,6 мм x 18,3 м

Монтажный шаблон: 124 x 76 мм

Вес лебедки с тросом: 7,7 кг

Вес лебедки с упаковкой: 11,6 кг

Размеры упаковки: 390 x 170 x 300 мм

Максимальное усилие подъема по слоям троса:

Слой троса	Макс. усилие, кг / lb	Скорость намотки, м/мин	Остаток троса на барабане, м
1	295 / 650	4.0	4.1
2	266 / 586	4.5	8.7
3	241 / 531	4.9	13.8
4	221 / 487	5.4	18.3

Скорость намотки и потребление тока (1-й слой троса):

Усилие, кг / lb	Скорость намотки, м/мин		Сила тока, А		Рабочий цикл, мин/10 мин
	12В	24В	12В	24В	
0	4.3	5.0	25	15	3.0
147 / 320	4.2	4.8	45	22	2.0
295 / 650	4.0	4.6	55	30	1.5

РАЗМЕРЫ мм [дюймы]:

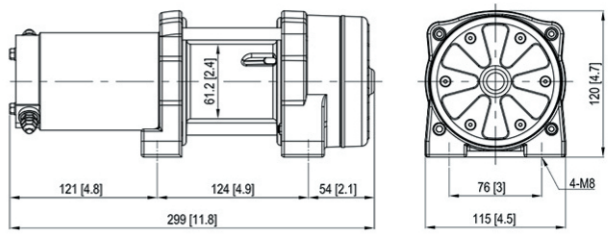

COMEUP
WINCH

ГИДРАВЛИЧЕСКИЕ ГРУЗОПОДЪЕМНЫЕ ЛЕБЕДКИ

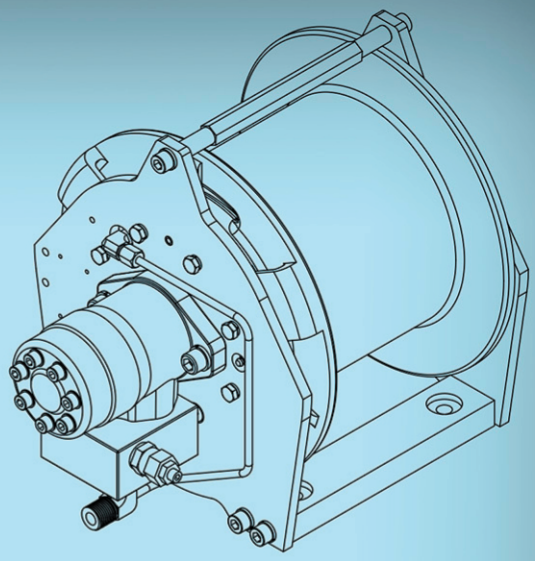

Серия APE
Грузоподъемность 900 - 1200 -1600 - 1900 кг

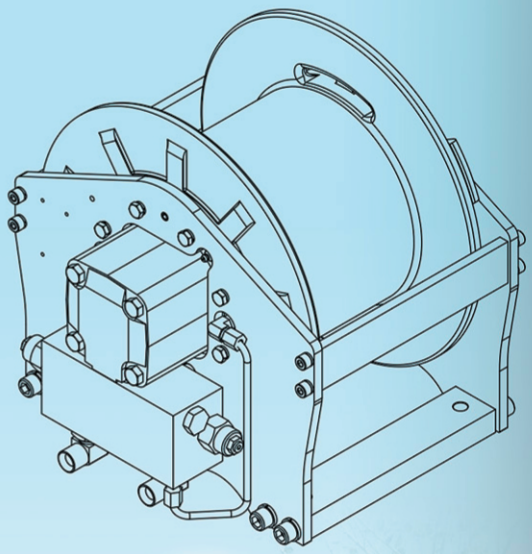

- Система смазки обеспечивает высокую надежность, мощность и исключительно долгий срок эксплуатации.
- Компактный редуктор с закаленными шестернями, размещенный внутри барабана, снижает потери мощности.
- Запатентованный мультидисковый тормоз (MDB) и уравновешивающий клапан обеспечивают надежное торможение и удержание груза.
- Номинальная грузоподъемность указывается для верхнего слоя троса, лебедка способна поднимать указанный вес на любом слое троса.
- Пятикратный запас прочности лебедки и троса относительно номинала.
- Отношение диаметра барабана к диаметру троса 18:1.
- Лебедка отвечает требованиям классификации FEM9.511 и стандарту FEM 1001 для расчета грузоподъемного оборудования.
- Соответствуют международным стандартам ASME B30.7 и директиве CE 2006/42/EC на машины и механизмы.

Гидравлические лебедки APE грузоподъемностью 1 900 - 1 600 кг (4 190 - 3 527 lb)

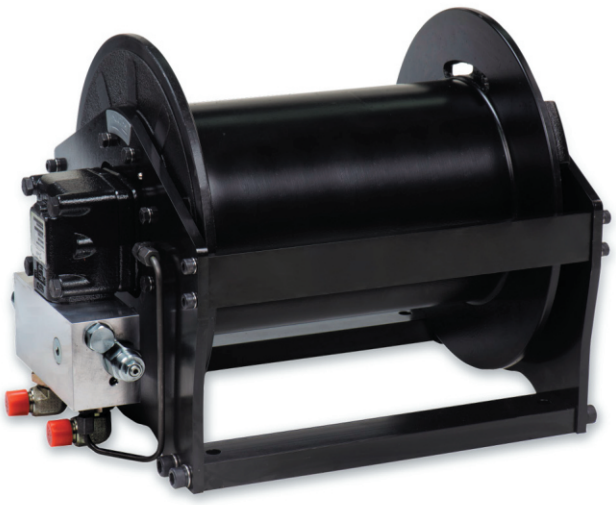

ТЕХНИЧЕСКИЕ ХАРАКТЕРИСТИКИ:

Номинальная грузоподъемность:

APE 19: 1 900 кг (4 190 lb) на верхнем слое троса

APE 16: 1 600 кг (3 527 lb) на верхнем слое троса

Мотор:

APE 19: 200 $см^3$ /об.

APE 16: 159,7 $см^3$ /об.

Рабочее давление: 205 Бар с макс. давлением в возвратной магистрали 5 Бар

Расход масла (макс/мин):

APE 19: 60/20 л/мин

APE 16: 45/15 л/мин

Редуктор: одноступенчатый планетарный, 5,8:1

Двойной тормоз: механический мультидисковый (MDB) и гидравлический уравновешивающий клапан

Конструкция лебедки: стальной корпус со стальным барабаном

Вращение барабана: намотка при вращении барабана по часовой стрелке

Размеры барабана (dXDxL):

APE 19 (Стандартный барабан) / APE 16: 210 x 344 x 191 мм;

APE 19 (Длинный барабан): 210 x 344 x 320 мм;

Рекомендуемый трос:

APE 19: (стандартный барабан)12 мм x 48 м; (длинный барабан)12 x 82м прочность 1960 Н / $мм^2$ мин. разрывное усилие 100 кН;

APE 16: 10 x 57м прочность 2160 Н / $мм^2$ мин. разрывное усилие 78,2 кН

Монтажный шаблон:

APE 19 (стандартный барабан) / APE 16: 290 x 196 мм;

APE 19 (длинный барабан): 290 x 325 мм

Вес лебедки:

APE 19 (стандартный барабан): 88 кг;

APE 19 (длинный барабан): 101 кг;

APE 16: 87 кг

Вес лебедки с упаковкой:

APE 19 (стандартный барабан): 106 кг;

APE 19 (длинный барабан): 123 кг;

APE 16: 105 кг

Размеры упаковки, (Д x Ш x В):

APE 19 (стандартный барабан) / APE 16: 490 x 490 x 600 мм;

APE 19 (длинный барабан): 620 x 510 x 600 мм

APE 19 **PN 681930** (Стандартный барабан) / **PN 681940** (Длинный барабан)
APE 16 **PN 681920**

Скорость намотки, остаток троса и грузоподъемность:

APE 19

Слой троса	Грузоподъемность, кг/lb	Скорость намотки, м/мин	Остаток троса на барабане, м	
			Стандартный	Длинный
1	2 515 / 5 545	35.0	10.4	18
2	2 270 / 5 004	38.8	22	38
3	2 068 / 4 559	42.6	35	60
4	1 900 / 4 190	46.4	48	82

APE 16

Слой троса	Грузоподъемность, кг/lb	Скорость намотки, м/мин	Остаток троса на барабане, м
1	2 036 / 4 489	33.8	12.5
2	1 866 / 4 414	36.8	26.2
3	1 723 / 3 796	40	41
4	1 600 / 3 527	43	57

Остаток троса на барабане может отличаться от данных представленных выше.

РАЗМЕРЫ мм [дюймы]:

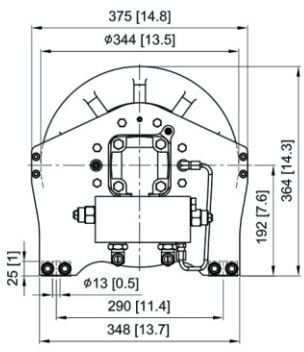

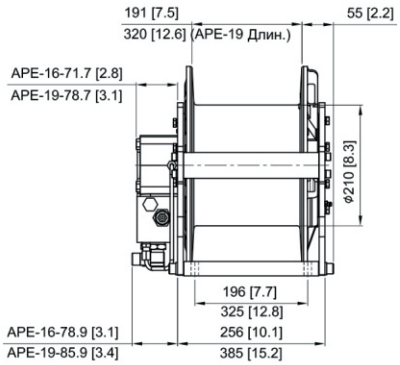

Дополнительные аксессуары:

- Тросоукладчик
- Стальной трос с крюком
- Ограничитель крайних положений

Гидравлические лебедки APE грузоподъемностью 1 200 - 900 кг (2 640 - 1 984 lb)

APE 12 **PN 681910**
APE 9 **PN 681900**

ТЕХНИЧЕСКИЕ ХАРАКТЕРИСТИКИ:

Номинальная грузоподъемность:

APE 12: 1 200 кг (2 640 lb) на верхнем слое троса

APE 9: 900 кг (1 984 lb) на верхнем слое троса

Мотор:

APE 12: 194,6 $см^3$ /об.

APE 9: 155,7 $см^3$ /об.

Рабочее давление:

APE 12: 150 Бар с макс. давлением в возвратной магистрали 5 Бар;

APE 9: 140 Бар с макс. давлением в возвратной магистрали 5 Бар

Расход масла (макс/мин):

APE 12: 40/20 л/мин;

APE 9: 35/15 л/мин

Редуктор: одноступенчатый планетарный, 5:1

Двойной тормоз: механический мультидисковый (MDB) и гидравлический уравновешивающий клапан

Конструкция лебедки: стальной корпус со стальным барабаном

Вращение барабана: намотка при вращении барабана по часовой стрелке

Размеры барабана (dXDxL): 205 x 305 x 191 мм

Рекомендуемый трос:

APE 12: 10 мм x 55 м прочность1960 Н/$мм^2$ мин. разрывное усилие 69,8 кН;

APE 9: 8 мм x 68 м прочность 1960 Н/$мм^2$ мин. разрывное усилие 44,7 кН

Монтажный шаблон:

200 x 170 мм

Вес лебедки:

APE 12: 64 кг

APE 9: 63 кг

Вес лебедки с упаковкой:

APE 12: 81 кг

APE 9: 80 кг

Размеры упаковки: APE 12 / APE 9: 550 x 440 x 570 мм

Скорость намотки, остаток троса и грузоподъемность:

APE 12

Слой троса	Грузоподъемность, кг / lb	Скорость намотки, м/мин	Остаток троса на барабане, м
1	1 535 / 3 384	27.8	12.2
2	1 404 / 3 094	30.4	25.6
3	1 294 / 2 853	33	40
4	1 200 / 2 645	35.5	55

APE 9

Слой троса	Грузоподъемность, кг / lb	Скорость намотки, м/мин	Остаток троса на барабане, м
1	1 100 / 2 425	30.1	15
2	1 023 / 2 255	32.3	31.8
3	956 / 2 108	34.6	49.4
4	900 / 1 984	37	68

Остаток троса на барабане может отличаться от данных представленных выше.

РАЗМЕРЫ мм [дюймы]:

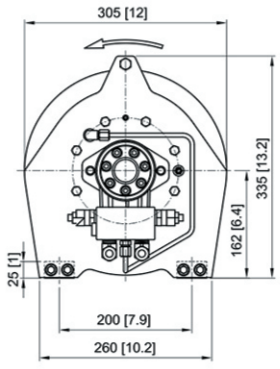

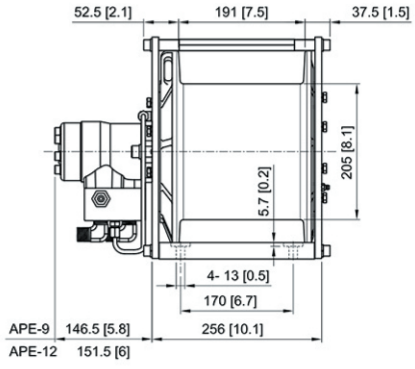

Дополнительные аксессуары:

- Тросоукладчик
- Стальной трос с крюком
- Ограничитель крайних положений

COMEUP WINCH

Bison/HV/Badger/Yak

Серия	Гидравлические лебедки							
Модель	**Bison 50**	**Bison 30**	**Bison 20**	**HV/Badger 18/15**	**HV/Badger 12**	**HV/Badger 10**	**HV/Badger 8**	**Yak7**
Тип редуктора	Планетарный							Червячный
Максимальное тяговое усилие	22 680 кг/ 50 000 lb	13 600 кг / 30 000 lb	9 070 кг / 20 000 lb	8 165 / 6 800кг 18 000/15 000 lb	5 440 кг / 12 000 lb	4 535 кг / 10 000 lb	3 630 кг / 8 000 lb	3 175 кг / 7 000 lb
Предохранительный клапан	●	●	●	●	●	●	●	●
Роликовые направляющие станд. барабан	●	●	●	●	●	●	●	●
Роликовые направляющие длин. барабан	-	●	●	-	-	-	●	●
Тросоукладчик станд. барабан	●	●	●	◎	◎	◎	◎	◎
Тросоукладчик длин. барабан	-	●	●	-	-	-	◎	◎
Пневмовыключатель своободной размотки	устновлен	устновлен	устновлен	◎	◎	◎	◎	-
Блок-полиспаст	-	-	-	◎	◎	◎	◎	◎

Rhino/Wolf/GTD

Серия	Профессиональные электрические лебедки				Грузоподъемные электрические лебедки				
Модель	**Rhino 12**	**Rhino 8**	**Wolf 12.0**	**Wolf 8.5**	**GTD-2800**	**GTD-2200**	**GTD-1200**	**GTD-800**	**GTD-650**
Тип редуктора	Планетарный		Червячный		Планетарный				
Максимальное тяговое усилие	5 443 кг/ 12 000 lb	3 630 кг/ 8 000 lb	5 443 кг/ 12 000 lb	3 856 кг/ 8 500 lb	1 270 кг/ 2 800 lb	998 кг/ 2 200 lb	544 кг/ 1 200 lb	362 кг/ 800 lb	295 кг/ 650 lb
Пульт ДУ	●	●	●	●	●	●	●	●	●
Блок управления 12 В	●	●	●	●	●	●	●	●	●
Блок управления 24 В	●	●	●	●	●	●	●	●	●
Стальной трос с крюком	◎	◎	●	●	●	●	●	●	●
Роликовые направляющие	●	●	●	●	-	-	-	-	-
Провода подключения	●	●	●	●	●	●	●	●	●
Тросоукладчик	◎	◎	●	●	-	-	-	-	-
Блок-полиспаст	◎	◎	◎	◎	◎	◎	◎	◎	◎

● В стандартной комплектации ◎ Доступная опция

Аксессуары для профессиональных лебедок

Радиоуправление

2.4 ГГц дистанция до 27 м, комплект включает: радиопульт, радиоприемник, провода подключения, батарейку, ремешок

PN 880609 RF-24A 3-х контактный пульт для GTD-650/800/1200/2200/2800, Wolf 8.5/12.0

PN 881262 RF-24C 6-и контактный пульт для Rhino 8/12

Пульты ДУ

PN 880025 для GTD-650/800/1200/2200/2800, Wolf 8.5/12.0

PN 880126 для Rhino 8/12 (со светодиодной индикацией перегрева)

Герметичные контакторы

PN 881355 (12В) / PN 881356 (24В) 400 А, для Rhino 8/12, Wolf 8.5/12.0

PN 882083 (12В) / PN 882084 (24В) 250А контактор с проводами для всех GTD

Съемный блок управления

PN 881581 (12В) / PN 881582 (24В) для Rhino 8, со встроенным предохранителем

PN 881645 (12В) / PN 881646 (24В) для Rhino 12, со встроенным предохранителем

PN 882313 (12В) / PN 882314 (24В) для GTD-650/800/1200

PN 882360 (12В) / PN 882361 (24В) для GTD-2200/2800

PN 880340 (12В) / PN 880341 (24В) для Wolf 8.5/12.0

Роликовые направляющие

PN 880160 179 мм просвет для HV-8 Ст. барабан, Bison 20/30 Ст. барабан

PN 880180 245 мм просвет для HV-8 Дл. барабан, HV-10/12/15

PN 883400 245 мм просвет для HV-8 Дл. барабан, HV-10/12/15 - нержавеющая сталь

PN 882481 179 мм просвет для Rhino 8/12

PN 881479 149 мм просвет для Yak 5/7 Ст. барабан

PN 881480 229 мм просвет для Yak 5/7 Дл. барабан

PN 882238 330 мм просвет для Bison 20/30 Дл. барабан

PN 882797 330 мм просвет для Bison 50

PN 880023 210 мм просвет для Wolf 8.8/12.0

Блок-полиспаст

PN 881079 Макс. нагрузка 10 000 кг / 22 000 lb Yak 5/7, GTD-650/800/1200/2200/2800

PN 881082 макс. нагрузка 13 610 кг / 30 000 lb HV-8/10/12, Rhino 8/12, Wolf 8.5/12.0

Стальной трос с крюком

PN 882323 3.6 мм x 18.3 м (9/64" x 60') для GTD–650

PN 882321 4.0 мм x 18.3 м (5/32" x 60') для GTD-800

PN 881245 4.8 мм x 18.3 м (3/16" x 60') для GTD-1200

PN 881149 6.4 мм x 30.5 м (1/4" x 100') для GTD-2200

PN 882404 7.9 мм x 28 м (5/16" x 92') для GTD-2800

PN 881239 8.0 мм x 45 м (5/16" x 150') для Wolf 8.5

PN 880106 9.5 мм x 30.5 м (3/8" x 100') для Wolf 12.0

Выключатель питания PN 881097

2 положения Вкл/Выкл 12В 500 А для Rhino 8/12, GTD-650/800/1200/2200/2800 Wolf 8.5/12.0

Тросоукладчики

PN 882796 для Bison 50

PN 881983 для Bison 20/30 Ст. барабан

PN 882195 для Bison 20/30 Дл. барабан

PN 881238 для HV-8 Ст. барабан, Rhino 12

PN 880179 для HV-8 Дл. барабан, HV-10/12/15

PN 881236 для Yak 5/7 Ст. барабан

PN 881237 для Yak 5/7 Дл. барабан

PN 881667 для Rhino 8

PN 880358 для Wolf 8.5/12.0

Пневмовыключатели свободной размотки

PN 880181 для HV-8/10

PN 882352 для HV-12/15

Г-образные пневмовыключатели свободной размотки

PN 881314 для HV-8/10

PN 883386 для HV-12/15

Уравновешивающий клапан

PN 883314 70-210 Бар для HV/Badger-8/10/12/15/18

Комплекты аксессуаров

Тяжелый комплект PN 883438

Предназначен для лебедок с тяговым усилием 6 803 кг, включает в себя:

PN 881082 блок-полиспаст 13 610 кг / 30 000 lb

PN 881091 100 мм x 2.4 м корозащитный строп,

PN 881090 75 мм x 9 м буксировочная стропа на 9 800 кг,

PN 883440 Шакл, диаметр пальца 33 мм (4/3"),

PN 881096 3 м цепь с крюками и толщиной прутка 8 мм,

PN 883437 Перчатки

PN 883439 Сумка

Кнопка экстренного отключения PN 881668 400A

COMEUP

ЗНАЮТ И ЦЕНЯТ ВО ВСЕМ МИРЕ

Крупнейшие потребители лебедок COMEUP в развитых странах мира

США:
Miller Industries Towing Equipment, www.millerind.com

Великобритания:
Winch Systems Ltd www.winchsystems.co.uk

Франция:
Trans 4 Equipement, www.trans4x4.com

Германия:
Prolux Systemtechnik GMBH, www.prolux-shop.com

Япония:
Furukava UNIC Corporation, www.uniccrane-global.com

Распределение мировых продаж COMEUP
данные за 2017 год

COMEUP WINCH

Эксклюзивный дистрибьютор ComeUp Winch на территории Украины

ТЮНИНГ-ЦЕНТР BTR 4X4
Киев, ул. Набережно-Корчеватская 136

+38 096 004 40 04
+38 096 004 40 40

comeup@ukr.net
comeupwinch.ua